GANDINI

lunedì 20 maggio 2024

ANELLI D'ARRESTO

Materiale: Acciaio al carbonio per molle

Durezza:

TRATTAMENTO SUPERFICIALE
Fosfatati ed oliati
Bruniti ed oliati
Secondo disponibilità di magazzino

Esempio di designazione:
anello tipo **J 30**

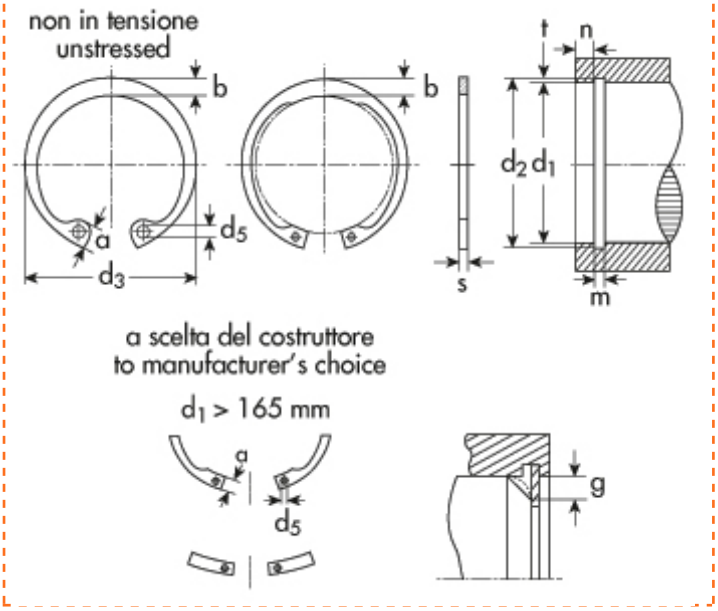

Interni DIN 472
UNI 3654-7437
Tipo **J** - per fori

d_1=diametro del foro
d_2=diametro gola
d_3=diametro anello a riposo
s=spessore

d1	Descrizione	Prezzo IVA escl. euro/100	Variazione Prezzo % 1	2	Confezione
36,00	**J 36**	**12,00**	-	-	250

ANELLO D'ARRESTO	
d_1	36,00
s	1,50
toll s	-0,06
d_3	38,8
toll d_3	+0.50 -0.25
a max	5,4
b ~	3,5
d_5 min	2,5
peso kg/1000	3,700

GOLA	
d_2	38,0
toll d_2	0,25
m	1,60
t	1,00

DATI COMPLEMENTARI	
n	3,0
FN (kN)	19,40
FR (kN)	26,4
g	1,5
FRg (kN)	6,4
AN (mm2)	116,0
K (kN.mm)	50,2
pinza	ZGJ 2

I dati riportati sono indicativi e possono essere in qualsiasi momento variati dai produttori.

Copyright Gandini Fasteners S.r.l. Tutti i diritti sono riservati. Ogni riproduzione, anche parziale, è vietata senza espressa autorizzazione della Gandini Fasteners S.r.l.

GANDINI FASTENERS SRL viale Pier Paolo Pasolini, 83 - 20099 Sesto S.Giovanni Milano - Italy
Tel. +39 02 241 047 250 Fax +39 02 241 047 74 - 250@gandini.it