Viti e dadi

s è differente per M10, M12, M14 e M22
A richiesta: diametri >M30

A richiesta: in materiale AISI 304 - 316 - 410

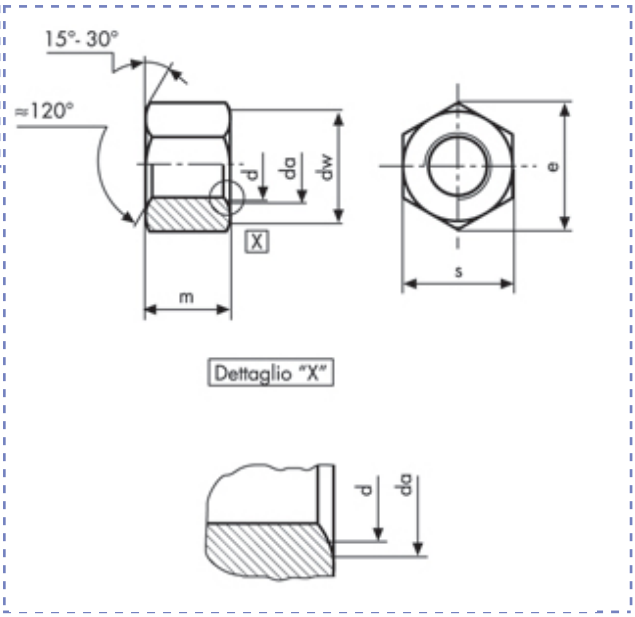

Dadi esagonali alti - Filettatura metrica
UNI 5587 (PG)
Classe 8 (6S) Zincate

Descrizione	Prezzo IVA escl. euro/100	Variazione Prezzo % 1	2	Confezione	d mm	m mm
M 24 x 3 ZINCATI	**97,70**	+ 60%	-	1	M24	24

M 24 x 3 ZINCATI			dw	min	33,2	s	nom = max	36
p		3	e	min	39,55		min	35
da	min	25,9	m	nom = max	24			
	min	24		min	23,48			

I dati riportati sono indicativi e possono essere in qualsiasi momento variati dai produttori.

Copyright Gandini Fasteners S.r.l. Tutti i diritti sono riservati. Ogni riproduzione, anche parziale, è vietata senza espressa autorizzazione della Gandini Fasteners S.r.l.

GANDINI FASTENERS SRL viale Pier Paolo Pasolini, 83 - 20099 Sesto S.Giovanni Milano - Italy
Tel. +39 02 241 047 250 Fax +39 02 241 047 74 - 250@gandini.it