Viti e dadi

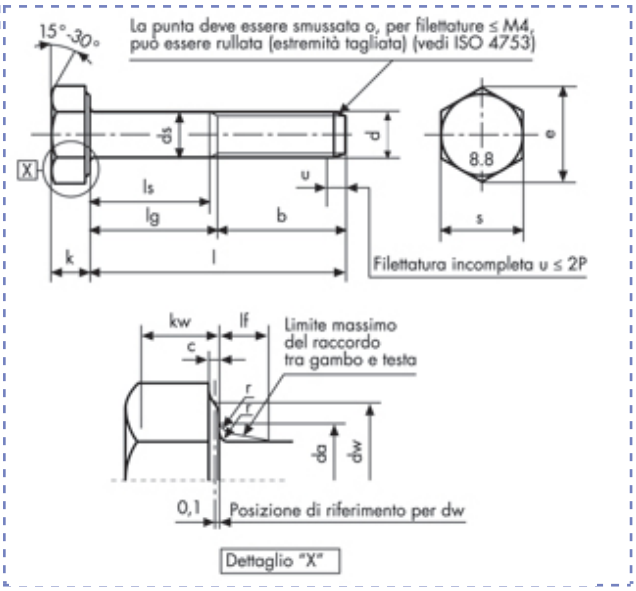

Viti a testa esagonale
ISO 8765 - UNI 5738
DIN 960
gambo parzialm. filettato
Classe 8.8

Descrizione	Prezzo IVA escl. euro/100	Variazione Prezzo % 1	2	Confezione	d mm	L mm
M 24 X 160	**a richiesta**	-	-	1	M24	160

M 24 X 160		
p		2
b	**l ≤ 125**	54
	125 < l ≤ 200	60
	l > 200	73
c	**max**	0,8
	min	0,2

da	**max**	26,4
ds	**max**	24
	min cat. A	23,67
dw	**min**	33,61
e	**min cat. A**	39,98
lf	**max**	4

k	**nom**	15
	min cat. A	14,785
	max cat. A	15,215
kw	**min cat. A**	10,35
r	**min**	0,8
s	**max**	36
	min cat. A	35,38

I dati riportati sono indicativi e possono essere in qualsiasi momento variati dai produttori.

Copyright Gandini Fasteners S.r.l. Tutti i diritti sono riservati. Ogni riproduzione, anche parziale, è vietata senza espressa autorizzazione della Gandini Fasteners S.r.l.

GANDINI FASTENERS SRL viale Pier Paolo Pasolini, 83 - 20099 Sesto S.Giovanni Milano - Italy
Tel. +39 02 241 047 250 Fax +39 02 241 047 74 - 250@gandini.it