martedì 28 maggio 2024

## Viti e dadi

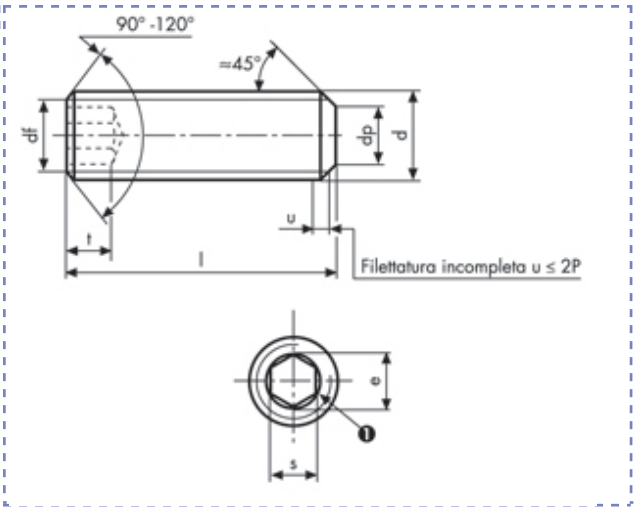


Viti senza testa con cava esagonale
**ISO 4026 UNI 5923**
**DIN 913**
**Classe 45 H**

| Descrizione | Prezzo IVA escl. euro/100 | Variazione Prezzo % 1 | 2 | Confezione | d mm | L mm |
|---|---|---|---|---|---|---|
| **M 22 X 100** | **1.382,00** | + 60% | - | 1 | M22 | 100 |

| M 22 X 100 | | |
|---|---|---|
| **p** | | 2,5 |
| **dp** | **max** | 17 |
| | **min** | 16,57 |

| | | |
|---|---|---|
| **df** | ≈ diametro di nocciolo della filettatura | |
| **e** | **min** | 13,716 |

| | | |
|---|---|---|
| | **nom** | 12 |
| **s** | **max** | 12,212 |
| | **min** | 12,032 |
| **t** | **min** | 9 |

I dati riportati sono indicativi e possono essere in qualsiasi momento variati dai produttori.

Copyright Gandini Fasteners S.r.l. Tutti i diritti sono riservati. Ogni riproduzione, anche parziale, è vietata senza espressa autorizzazione della Gandini Fasteners S.r.l.

GANDINI FASTENERS SRL viale Pier Paolo Pasolini, 83 - 20099 Sesto S.Giovanni Milano - Italy
Tel. +39 02 241 047 250 Fax +39 02 241 047 74 - 250@gandini.it