Viti e dadi

Per diametri M10, M12, M14, M22 la ISO 4014 prevede valori s, e, dw differenziati da UNI e DIN
Tolleranze: categoria A e B secondo disponibilità di magazzino
A richiesta: diametri >M30 - lunghezze >300

lg max = l - b
ls min = lg max - 5p

A richiesta: in materiale AISI 304 - 316 - 410 - B7 - L7

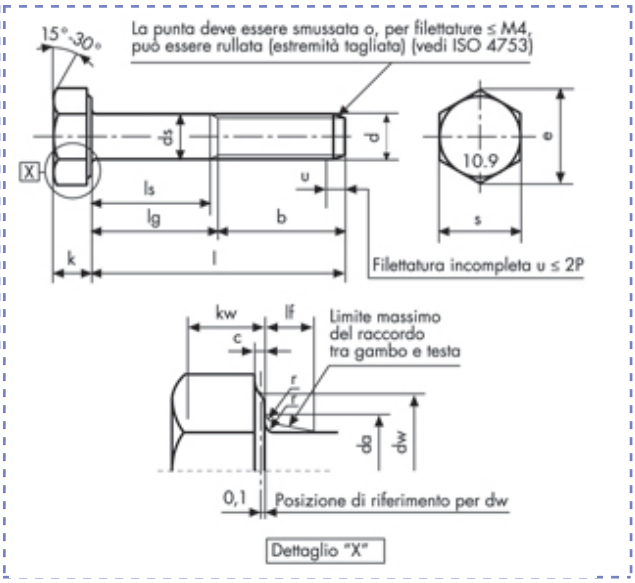

Viti a testa esagonale
ISO 4014 - UNI 5737
DIN 931
gambo parzialm. filettato
Classe 10.9 Zincate

Descrizione	Prezzo IVA escl. euro/100	Variazione Prezzo % 1	2	Confezione	d mm	L mm
M 22 X 200 ZINCATE	**a richiesta**	-	-	1	M22	200

M 22 X 200 ZINCATE		
p		2,5
b	**l ≤ 125**	50
	125 < l ≤ 200	56
	l > 200	69
c	**max**	0,2
	min	0,8

da	**max**	24,4
ds	**max**	22
	min cat. A	21,67
dw	**min**	30
e	**min cat. A**	35,72
lf	**max**	4

	nom	14
k	**min cat. A**	13,785
	max cat. A	14,215
kw	**min cat. A**	9,65
r	**min**	0,8
s	**max**	32
	min cat. A	31,61

I dati riportati sono indicativi e possono essere in qualsiasi momento variati dai produttori.

Copyright Gandini Fasteners S.r.l. Tutti i diritti sono riservati. Ogni riproduzione, anche parziale, è vietata senza espressa autorizzazione della Gandini Fasteners S.r.l.

GANDINI FASTENERS SRL viale Pier Paolo Pasolini, 83 - 20099 Sesto S.Giovanni Milano - Italy
Tel. +39 02 241 047 250 Fax +39 02 241 047 74 - 250@gandini.it