Viti e dadi

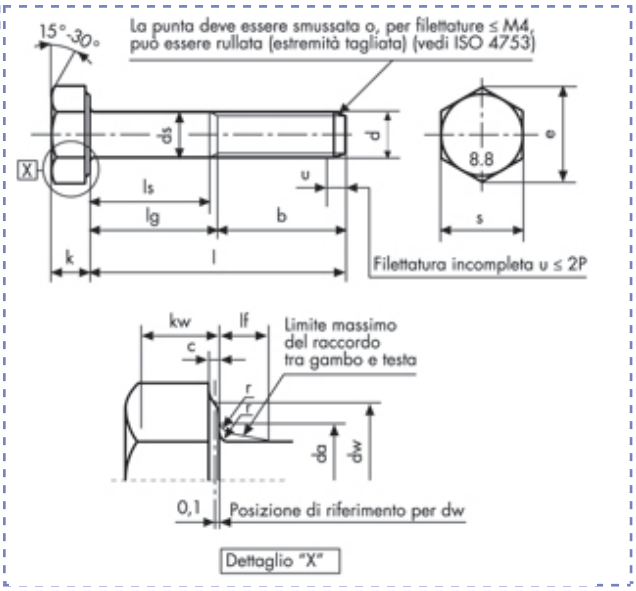

Viti a testa esagonale
ISO 4014 - UNI 5737
DIN 931
gambo parzialm. filettato
Classe 8.8

Descrizione	Prezzo IVA escl. euro/100	Variazione Prezzo % 1	2	Confezione	d mm	L mm
M 8 X 50	**16,10**	+ 60%	-	1	M8	50

M 8 X 50		
p		1,25
b	**l ≤ 125**	22
	125 < l ≤ 200	28
	l > 200	41
c	**max**	0,6
	min	0,15

da	**max**	9,2
ds	**max**	8
	min cat. A	7,78
dw	**min**	11,63
e	**min cat. A**	14,38
lf	**max**	2

	nom	5,3
k	**min cat. A**	5,15
	max cat. A	5,45
kw	**min cat. A**	3,61
r	**min**	0,4
s	**max**	13
	min cat. A	12,73

I dati riportati sono indicativi e possono essere in qualsiasi momento variati dai produttori.

Copyright Gandini Fasteners S.r.l. Tutti i diritti sono riservati. Ogni riproduzione, anche parziale, è vietata senza espressa autorizzazione della Gandini Fasteners S.r.l.

GANDINI FASTENERS SRL viale Pier Paolo Pasolini, 83 - 20099 Sesto S.Giovanni Milano - Italy
Tel. +39 02 241 047 250 Fax +39 02 241 047 74 - 250@gandini.it