## Viti e dadi

**A richiesta:** in materiale AISI 304 - 316 - 410 - B7 - L7

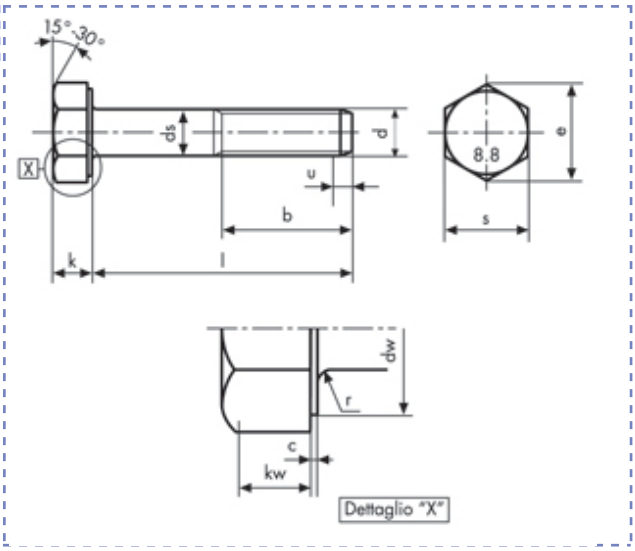


Viti a testa esagonale
**UNF ANSI B18-2-1 GR5**
**gambo parzialm. filettato**
**Classe 8.8**

| Descrizione | Prezzo IVA escl. euro/100 | Variazione Prezzo % 1 | 2 | Confezione | d inch | L inch |
|---|---|---|---|---|---|---|
| **5/ 8 UNF X 1.5/8** | **a richiesta** | - | - | 1 | 5/8 | 1.5/8 |
| **5/ 8 UNF X 1.5/8 ZINCATE** | **a richiesta** | - | - | 1 | 5/8 | 1.5/8 |

| 5/ 8 UNF X 1.5/8 | | |
|---|---|---|
| **p** | | 1,41 |
| **b** | **l ≤ 6" (152,4)** | 38,1 |
| | **l > 6" (152,4)** | 44,45 |
| **c** | **max** | 0,63 |
| | **min** | 0,38 |

| | | |
|---|---|---|
| **ds** | **max** | 15,87 |
| | **min** | 15,67 |
| **dw** | **min** | 21,44 |
| **k** | **max** | 10,23 |
| | **min** | 9,6 |
| **kw** | **min** | 6,83 |

| | | |
|---|---|---|
| **r** | **max** | 1,14 |
| | **min** | 0,51 |
| **s** | **max** | 23,81 |
| | **min** | 23,42 |
| **e** | **min** | 26,7 |

I dati riportati sono indicativi e possono essere in qualsiasi momento variati dai produttori.

Copyright Gandini Fasteners S.r.l. Tutti i diritti sono riservati. Ogni riproduzione, anche parziale, è vietata senza espressa autorizzazione della Gandini Fasteners S.r.l.

GANDINI FASTENERS SRL viale Pier Paolo Pasolini, 83 - 20099 Sesto S.Giovanni Milano - Italy
Tel. +39 02 241 047 250 Fax +39 02 241 047 74 - 250@gandini.it