martedì 21 maggio 2024

Viti e dadi

A richiesta: in materiale AISI 304 - 316 - 410 - B7 - L7

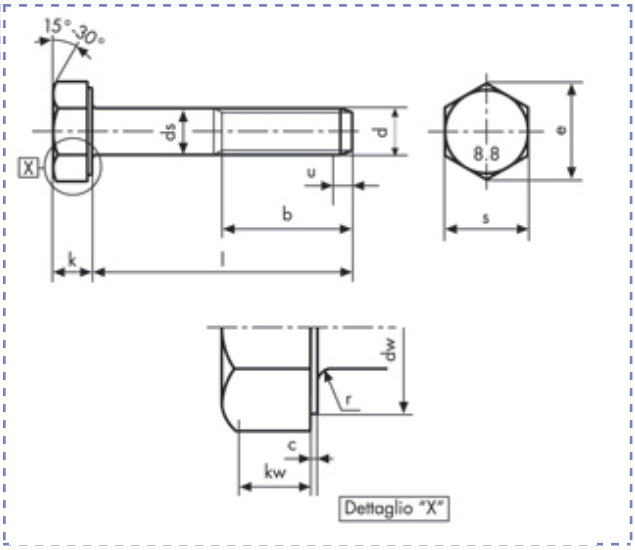

Viti a testa esagonale
UNC ANSI B18-2-1 GR5
gambo parzialm. filettato
Classe 8.8

Descrizione	Prezzo IVA escl. euro/100	Variazione Prezzo % 1	2	Confezione	d inch	L inch
7/ 8 UNC X 4.1/2	**a richiesta**	-	-	1	7/8	4.1/2

7/ 8 UNC X 4.1/2		
p		2,82
b	**l ≤ 6" (152,4)**	50,8
	l > 6" (152,4)	57,15
c	**max**	0,89
	min	0,38

ds	**max**	22,22
	min	22
dw	**min**	30
k	**max**	14,3
	min	13,49
kw	**min**	9,6

r	**max**	1,65
	min	1,02
s	**max**	33,32
	min	32,64
e	**min**	37,21

I dati riportati sono indicativi e possono essere in qualsiasi momento variati dai produttori.

Copyright Gandini Fasteners S.r.l. Tutti i diritti sono riservati. Ogni riproduzione, anche parziale, è vietata senza espressa autorizzazione della Gandini Fasteners S.r.l.

GANDINI FASTENERS SRL viale Pier Paolo Pasolini, 83 - 20099 Sesto S.Giovanni Milano - Italy
Tel. +39 02 241 047 250 Fax +39 02 241 047 74 - 250@gandini.it

Produzione e distribuzione fasteners, elementi di fissaggio e lavorazioni meccaniche

GANDINI FASTENERS SRL
viale Pier Paolo Pasolini, 83
Sesto San Giovanni Mi - Italy

Uffici Commerciali
250@gandini.it
tel +39 02 241 047 250

Amministrazione
350@gandini.it
tel +39 02 241 047 350