Viti e dadi

s is different in M10, M12, M14 e M22
On request: diameter >M30

On request: AISI 304 - 316 - 410 materials

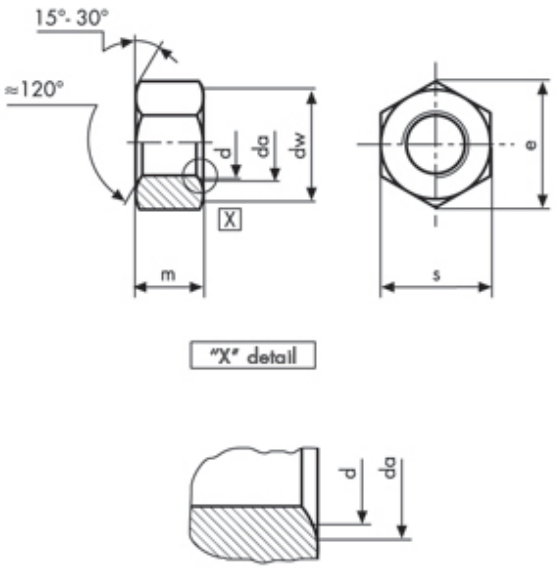

Dadi esagonali normali - Filettatura metrica
UNI 5588 - DIN 934 (PG)
Class 10 (8G)

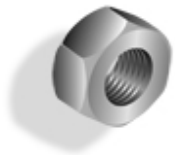

Descrizione	Prezzo IVA escl. euro/100	Variazione Prezzo % 1	2	Confezione	d mm	m mm
M 8 x 1,25	**5,20**	+ 60%	-	1	M8	6,5

M8-5588PG88								
p		1,25	**dw**	**min**	11,3	**s**	**nom = max**	13
da	**min**	8,75	**e**	**min**	14,38		**min**	12,73
	min	8	**m**	**nom = max**	6,5			
				min	6,14			

I dati riportati sono indicativi e possono essere in qualsiasi momento variati dai produttori.

Copyright Gandini Fasteners S.r.l. Tutti i diritti sono riservati. Ogni riproduzione, anche parziale, è vietata senza espressa autorizzazione della Gandini Fasteners S.r.l.

GANDINI FASTENERS SRL viale Pier Paolo Pasolini, 83 - 20099 Sesto S.Giovanni Milano - Italy
Tel. +39 02 241 047 250 Fax +39 02 241 047 74 - 250@gandini.it