Viti e dadi

ISO 8676 foresees s, e, dw values different by UNI and DIN for M10, M12, M14, M22 diameters
Tolerance: A and B category according to stock availability

On request: AISI 304 - 316 - 410 - B7 - L7 materials

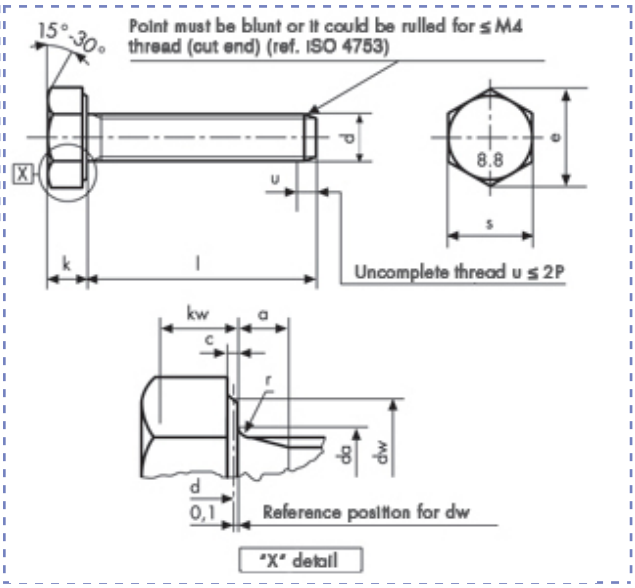

Viti a testa esagonale
ISO 8676- UNI 5740
DIN 961
totally threaded
Class 8.8 Zinc plated

Descrizione	Prezzo IVA escl. euro/100	Variazione Prezzo % 1	2	Confezione	d mm	L mm
M 8 X 14 ZINCATE	**a richiesta**	-	-	1	M8	14

M 8 X 14 ZINCATE			da	max	9.2	kw	min cat. A	3.61
p		1	dw	min cat. A	11.63	r	min	0.4
a	max	3	e	min cat. A	14.38	s	max	13
	min	1		nom	5.3		min cat. A	12.73
c	max	0.6	k	min cat. A	5.15			
	min	0.15		max cat. A	5.45			

I dati riportati sono indicativi e possono essere in qualsiasi momento variati dai produttori.

Copyright Gandini Fasteners S.r.l. Tutti i diritti sono riservati. Ogni riproduzione, anche parziale, è vietata senza espressa autorizzazione della Gandini Fasteners S.r.l.

GANDINI FASTENERS SRL viale Pier Paolo Pasolini, 83 - 20099 Sesto S.Giovanni Milano - Italy
Tel. +39 02 241 047 250 Fax +39 02 241 047 74 - 250@gandini.it

Produzione e distribuzione fasteners, elementi di fissaggio e lavorazioni meccaniche

GANDINI FASTENERS SRL
viale Pier Paolo Pasolini, 83
Sesto San Giovanni Mi - Italy

Uffici Commerciali
250@gandini.it
tel +39 02 241 047 250

Amministrazione
350@gandini.it
tel +39 02 241 047 350