Viti e dadi

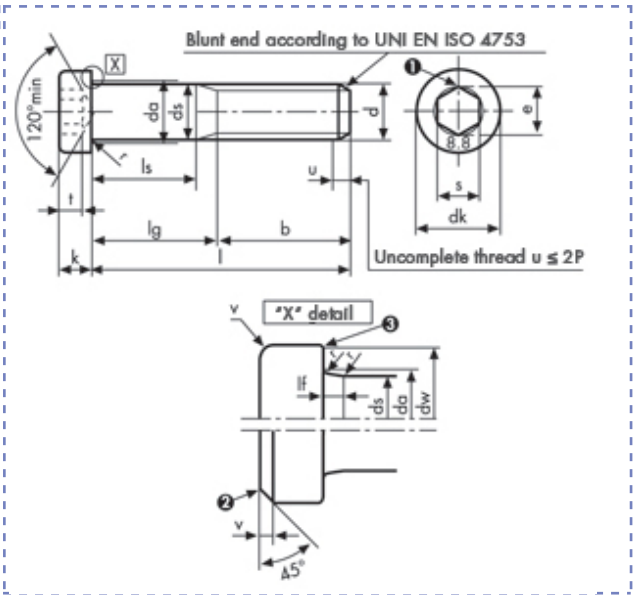

Viti a testa cilindrica bassa
and low head

Descrizione	Prezzo IVA escl. euro/100	Variazione Prezzo % 1	2	Confezione	d mm	L mm
M 8 X 10 ZINCATE	**23,20**	+ 60%	-	1	M8	10

M 8 X 10 ZINCATE		
p		1.25
b	**l ≤ 125**	22
	125 < l ≤ 200	28
	l > 200	-
dk	**max**	13
	min	12.73

da	**max**	9.2
ds	**max**	8
	min	7.78
dw	**min**	12.03
e	**min**	5.72
lf	**max**	1.02

k	**max**	5
	min	4.82
r	**min**	0.4
s	**nom**	5
	max	5.14
	min	5.02
t	**nom**	3.8
	max	3.95
	min	3.65

I dati riportati sono indicativi e possono essere in qualsiasi momento variati dai produttori.

Copyright Gandini Fasteners S.r.l. Tutti i diritti sono riservati. Ogni riproduzione, anche parziale, è vietata senza espressa autorizzazione della Gandini Fasteners S.r.l.

GANDINI FASTENERS SRL viale Pier Paolo Pasolini, 83 - 20099 Sesto S.Giovanni Milano - Italy
Tel. +39 02 241 047 250 Fax +39 02 241 047 74 - 250@gandini.it

Produzione e distribuzione fasteners, elementi di fissaggio e lavorazioni meccaniche

GANDINI FASTENERS SRL
viale Pier Paolo Pasolini, 83
Sesto San Giovanni Mi - Italy

Uffici Commerciali
250@gandini.it
tel +39 02 241 047 250

Amministrazione
350@gandini.it
tel +39 02 241 047 350