Viti e dadi

A richiesta: in materiale AISI 304 - 316

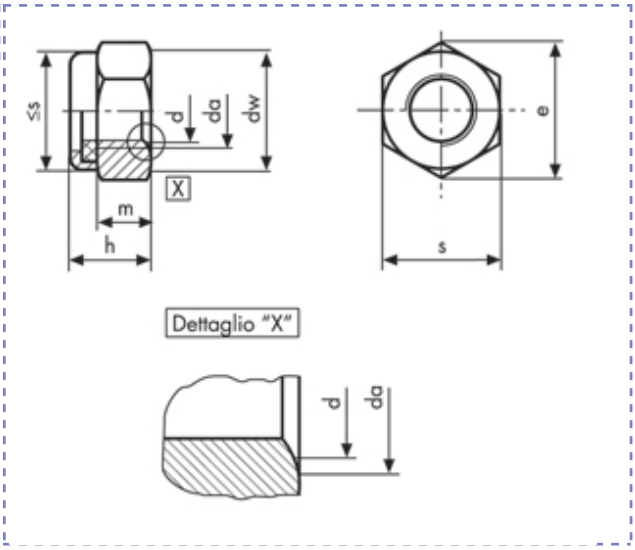

Dadi autobloccanti
DIN 985
esagonali bassi con inserto non metallico PG
Classe 8 (6S)

Descrizione	Prezzo IVA escl. euro/100	Variazione Prezzo % 1	2	Confezione	d mm	h mm
M 22 x 2,5	**89,10**	+ 60%	-	1	M22	22

M 22 x 2,5			dw	min	29,5	h	nom = max	22
p		2,5	e	min	35,03		min	20,7
da	min	23,7	s	nom = max	32	m	min	15
	min	22		min	31			

I dati riportati sono indicativi e possono essere in qualsiasi momento variati dai produttori.

Copyright Gandini Fasteners S.r.l. Tutti i diritti sono riservati. Ogni riproduzione, anche parziale, è vietata senza espressa autorizzazione della Gandini Fasteners S.r.l.

GANDINI FASTENERS SRL viale Pier Paolo Pasolini, 83 - 20099 Sesto S.Giovanni Milano - Italy
Tel. +39 02 241 047 250 Fax +39 02 241 047 74 - 250@gandini.it