martedì 21 maggio 2024

Viti e dadi

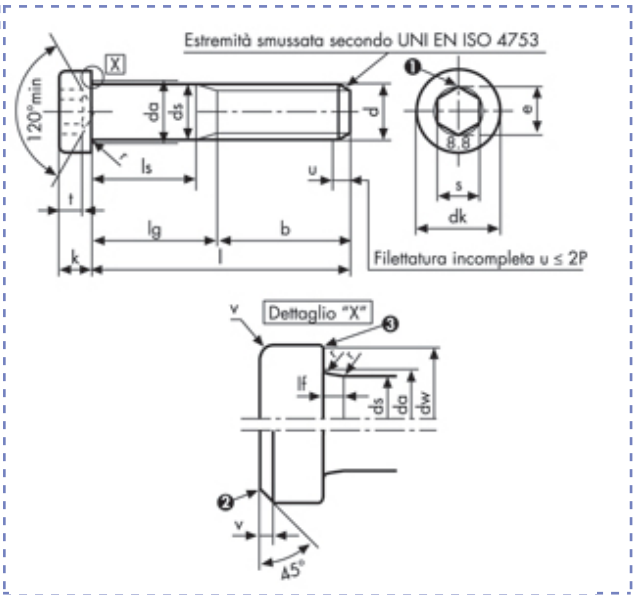

Viti a testa cilindrica bassa
con cava esagonale
DIN 7984 Classe 8.8

Descrizione	Prezzo IVA escl. euro/100	Variazione Prezzo % 1	2	Confezione	d mm	L mm
M 5 X 50	**18,40**	+ 60%	-	1	M5	50

M 5 X 50		
p		0,8
b	**l ≤ 125**	16
	125 < l ≤ 200	-
	l > 200	-
dk	**max**	8,5
	min	8,28

da	**max**	5,7
ds	**max**	5
	min	4,82
dw	**min**	7,7
e	**min**	3,44
lf	**max**	0,6

k	**max**	3,5
	min	3,32
r	**min**	0,2
s	**nom**	3
	max	3,1
	min	3,02
t	**nom**	2,7
	max	2,82
	min	2,58

I dati riportati sono indicativi e possono essere in qualsiasi momento variati dai produttori.

Copyright Gandini Fasteners S.r.l. Tutti i diritti sono riservati. Ogni riproduzione, anche parziale, è vietata senza espressa autorizzazione della Gandini Fasteners S.r.l.

GANDINI FASTENERS SRL viale Pier Paolo Pasolini, 83 - 20099 Sesto S.Giovanni Milano - Italy
Tel. +39 02 241 047 250 Fax +39 02 241 047 74 - 250@gandini.it