RONDELLE SOTTOVITI

Zincate
Acciaio per molle
Tipo B: ondulate

Esempio di designazione:
REB 3 ZINCATE

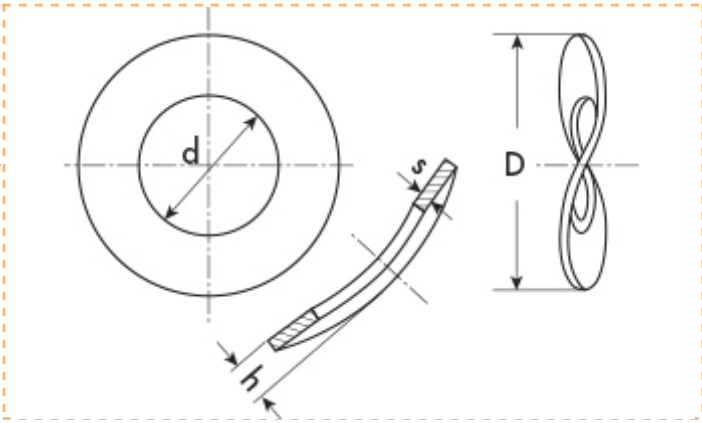

REB Ondulate
DIN 137 B

d=diametro interno
D=diametro esterno
s=spessore
h=altezza

Descrizione	Prezzo Euro x100	Variazione Prezzo % 1	2	Confezione	per viti M	d	D	h min	h max	s
REB 5 ZINCATE	**0,40**	NETTO	-	1500	5	5,3	11	1,20	2,40	0,50

I dati riportati sono indicativi e possono essere in qualsiasi momento variati dai produttori.

Copyright Gandini Fasteners S.r.l. Tutti i diritti sono riservati. Ogni riproduzione, anche parziale, è vietata senza espressa autorizzazione della Gandini Fasteners S.r.l.

GANDINI FASTENERS SRL viale Pier Paolo Pasolini, 83 - 20099 Sesto S.Giovanni Milano - Italy
Tel. +39 02 241 047 250 Fax +39 02 241 047 74 - 250@gandini.it

Produzione e distribuzione fasteners, elementi di fissaggio e lavorazioni meccaniche

GANDINI FASTENERS SRL
viale Pier Paolo Pasolini, 83
Sesto San Giovanni Mi - Italy

Uffici Commerciali
250@gandini.it
tel +39 02 241 047 250

Amministrazione
350@gandini.it
tel +39 02 241 047 350