GHIERE, ROSETTE, BUSSOLE, ANELLI DI POSIZIONAMENTO, CHIAVI A SETTORE

Materiale: **Acciaio 14H, HV 140 min**
Protezione: **zincatura bianca**

Inserto: **PA66 (nylon)**
Tolleranza filettatura: **6H**

Esempio di designazione:
GUA - M 10x1

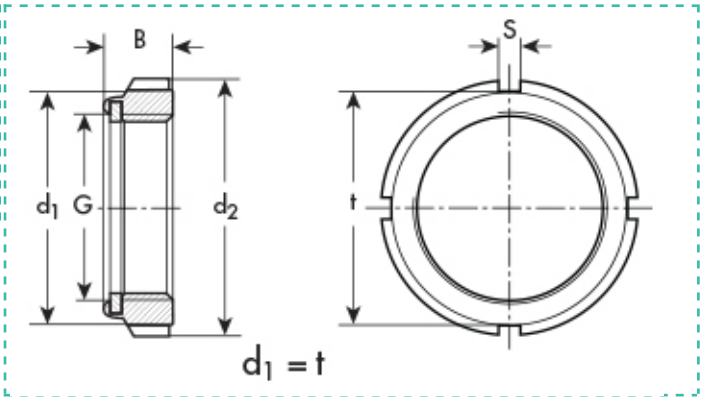

Ghiere autobloccanti
GUA - Ø e passi speciali

Tipo	G - Filetto	d2	d1	B	S	n cave	Prezzo IVA escl. Euro cad	Variazione Prezzo % 1	2	Confezione
GUA	M 36x2	64	58	19,2	6	4	**5,50**	-	-	25

I dati riportati sono indicativi e possono essere in qualsiasi momento variati dai produttori.

Copyright Gandini Fasteners S.r.l. Tutti i diritti sono riservati. Ogni riproduzione, anche parziale, è vietata senza espressa autorizzazione della Gandini Fasteners S.r.l.

GANDINI FASTENERS SRL viale Pier Paolo Pasolini, 83 - 20099 Sesto S.Giovanni Milano - Italy
Tel. +39 02 241 047 250 Fax +39 02 241 047 74 - 250@gandini.it

Produzione e distribuzione fasteners, elementi di fissaggio e lavorazioni meccaniche

GANDINI FASTENERS SRL
viale Pier Paolo Pasolini, 83
Sesto San Giovanni Mi - Italy

Uffici Commerciali
250@gandini.it
tel +39 02 241 047 250

Amministrazione
350@gandini.it
tel +39 02 241 047 350