GHIERE, ROSETTE, BUSSOLE, ANELLI DI POSIZIONAMENTO, CHIAVI A SETTORE

Materiale: **Acciaio**

Esempio di designazione: MB 0

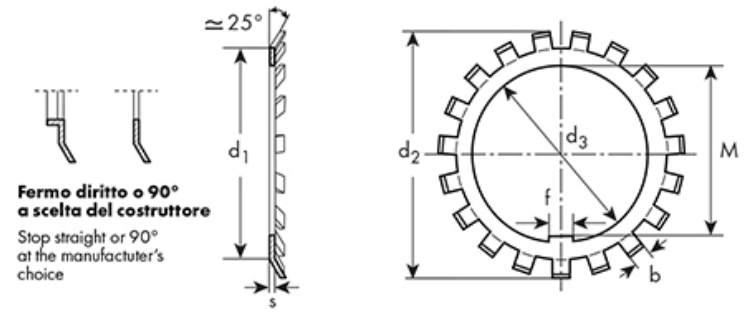

Rosette
di sicurezza
MB TIPO DIN 5406

Tipo	d3	d2	d1	s	b	f	M	n min alette	Prezzo IVA escl. Euro cad	Variazione Prezzo % 1	Variazione Prezzo % 2	Confezione
MB 14	70	98	85	1,5	8	8	66,5	17	**0,85**	-	-	25

I dati riportati sono indicativi e possono essere in qualsiasi momento variati dai produttori.

Copyright Gandini Fasteners S.r.l. Tutti i diritti sono riservati. Ogni riproduzione, anche parziale, è vietata senza espressa autorizzazione della Gandini Fasteners S.r.l.

GANDINI FASTENERS SRL viale Pier Paolo Pasolini, 83 - 20099 Sesto S.Giovanni Milano - Italy
Tel. +39 02 241 047 250 Fax +39 02 241 047 74 - 250@gandini.it