GHIERE, ROSETTE, BUSSOLE, ANELLI DI POSIZIONAMENTO, CHIAVI A SETTORE

Materiale: **Acciaio**

Esempio di designazione: MBL 24

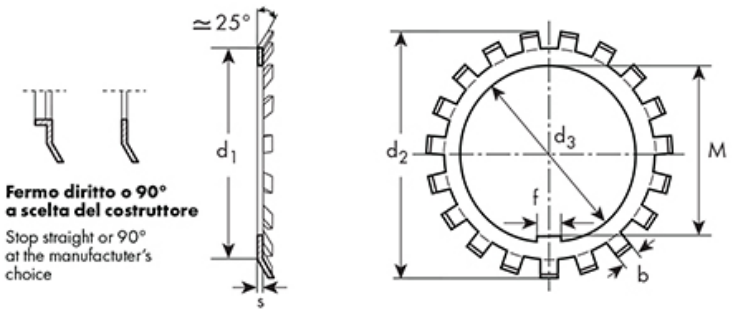

Rosette
di sicurezza
MBL TIPO DIN 5406
Ø esterno ridotto

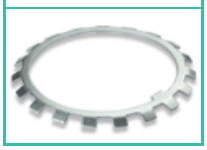

Tipo	d3	d2	d1	s	b	f	M	n min alette	Prezzo IVA escl. Euro cad	Variazione Prezzo % 1	2	Confezione
MBL 24	120	151	135	2	12	14	115	17	**4,00**	-	-	10

I dati riportati sono indicativi e possono essere in qualsiasi momento variati dai produttori.

Copyright Gandini Fasteners S.r.l. Tutti i diritti sono riservati. Ogni riproduzione, anche parziale, è vietata senza espressa autorizzazione della Gandini Fasteners S.r.l.

GANDINI FASTENERS SRL viale Pier Paolo Pasolini, 83 - 20099 Sesto S.Giovanni Milano - Italy
Tel. +39 02 241 047 250 Fax +39 02 241 047 74 - 250@gandini.it