GHIERE, ROSETTE, BUSSOLE, ANELLI DI POSIZIONAMENTO, CHIAVI A SETTORE

Materiale: **Acciaio**
Tolleranza filettatura: **4H**

Esempio di designazione:
KMW - M 16x1,5

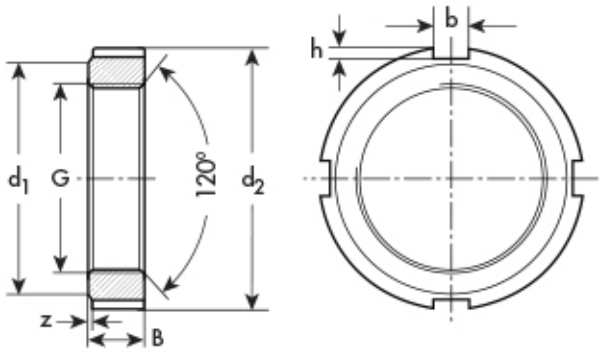

Ghiere
di precisione
KMW
DIN 1804

Tipo	G - Filetto	d2	d1	B	b	h	z	SLOT	CHIAVI HN	Prezzo IVA escl. Euro cad	Variazione Prezzo % 1	2	Confezione
KMW M 12	M 12x1.5	28	23	6	5	2	0,5	4	HN 25 - 28	**a richiesta**	-	-	50

I dati riportati sono indicativi e possono essere in qualsiasi momento variati dai produttori.

Copyright Gandini Fasteners S.r.l. Tutti i diritti sono riservati. Ogni riproduzione, anche parziale, è vietata senza espressa autorizzazione della Gandini Fasteners S.r.l.

GANDINI FASTENERS SRL viale Pier Paolo Pasolini, 83 - 20099 Sesto S.Giovanni Milano - Italy
Tel. +39 02 241 047 250 Fax +39 02 241 047 74 - 250@gandini.it

Produzione e distribuzione fasteners, elementi di fissaggio e lavorazioni meccaniche

GANDINI FASTENERS SRL
viale Pier Paolo Pasolini, 83
Sesto San Giovanni Mi - Italy

Uffici Commerciali
250@gandini.it
tel +39 02 241 047 250

Amministrazione
350@gandini.it
tel +39 02 241 047 350