## GHIERE, ROSETTE, BUSSOLE, ANELLI DI POSIZIONAMENTO, CHIAVI A SETTORE

Materiale: **Acciaio**
Tolleranza filettatura: **5H**

**Esempio di designazione: KMZ 1**

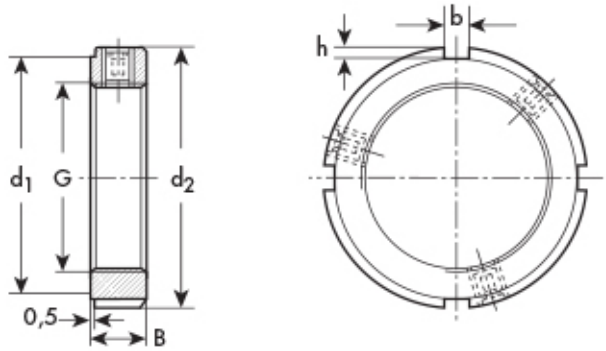


Ghiere
di precisione
**KMZ**
**con grani di fermo**

| Tipo | G - Filetto | d2 | d1 | B | b | h | GRANI | Prezzo IVA escl. Euro cad | Variazione Prezzo % 1 | 2 | Confezione |
|---|---|---|---|---|---|---|---|---|---|---|---|
| **KMZ 11** | M 55x2 | 75 | 68 | 16 | 7 | 3 | 3 - M8 | **26,00** | - | - | 10 |

I dati riportati sono indicativi e possono essere in qualsiasi momento variati dai produttori.

Copyright Gandini Fasteners S.r.l. Tutti i diritti sono riservati. Ogni riproduzione, anche parziale, è vietata senza espressa autorizzazione della Gandini Fasteners S.r.l.

GANDINI FASTENERS SRL viale Pier Paolo Pasolini, 83 - 20099 Sesto S.Giovanni Milano - Italy
Tel. +39 02 241 047 250 Fax +39 02 241 047 74 - 250@gandini.it

Produzione e distribuzione fasteners, elementi di fissaggio e lavorazioni meccaniche

**GANDINI FASTENERS SRL**
viale Pier Paolo Pasolini, 83
Sesto San Giovanni Mi - Italy

**Uffici Commerciali**
250@gandini.it
tel +39 02 241 047 250

**Amministrazione**
350@gandini.it
tel +39 02 241 047 350