ANELLI D'ARRESTO

Materiale: Acciaio al carbonio per molle

Durezza:
48÷53 HRC485÷560 HV

TRATTAMENTO SUPERFICIALE
Fosfatati ed oliati
Bruniti ed oliati
Secondo disponibilità di magazzino

Esempio di designazione:
anello tipo **G 10**

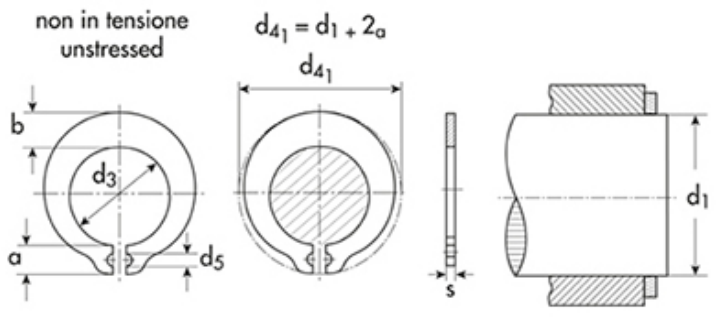

autobloccanti
tipo **G** - per alberi

d_1=diametro dell'albero
d_3=diametro anello a riposo
s=spessore

d1	Descrizione	Prezzo IVA escl. euro/100	Variazione Prezzo % 1	2	Confezione
15,00	**G 15**	**20,00**	-	-	500

ANELLO D'ARRESTO	
d_1	15,00
s	1,50
d_3	14,50
toll d_3	+0.110 -0.110
a max	5,1
b ~	5,6
d_4	26,4
d_5 min	2,2
peso kg/1000	2,716

DATI COMPLEMENTARI
$n_{abl.}$x1000 (giri/min)
pinza
H (N) forza di tenuta

I dati riportati sono indicativi e possono essere in qualsiasi momento variati dai produttori.

Copyright Gandini Fasteners S.r.l. Tutti i diritti sono riservati. Ogni riproduzione, anche parziale, è vietata senza espressa autorizzazione della Gandini Fasteners S.r.l.

GANDINI FASTENERS SRL viale Pier Paolo Pasolini, 83 - 20099 Sesto S.Giovanni Milano - Italy
Tel. +39 02 241 047 250 Fax +39 02 241 047 74 - 250@gandini.it

Produzione e distribuzione fasteners, elementi di fissaggio e lavorazioni meccaniche

GANDINI FASTENERS SRL
viale Pier Paolo Pasolini, 83
Sesto San Giovanni Mi - Italy

Uffici Commerciali
250@gandini.it
tel +39 02 241 047 250

Amministrazione
350@gandini.it
tel +39 02 241 047 350