ANELLI D'ARRESTO

Materiale: Acciaio al carbonio per molle

Durezza:

TRATTAMENTO SUPERFICIALE
Fosfatati ed oliati
Bruniti ed oliati
Secondo disponibilità di magazzino

Esempio di designazione:
anello tipo **AK 30**

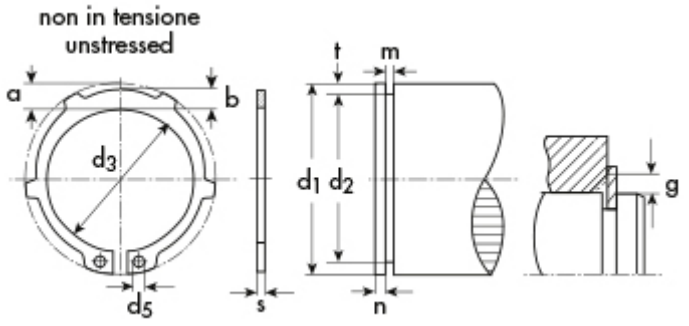

DIN 983 Tipo
AK - per alberi

d_1=diametro dell'albero
d_2=diametro gola
d_3=diametro anello a riposo
s=spessore

d1	Descrizione	Prezzo IVA escl. euro/100	Variazione Prezzo % 1	2	Confezione
47,00	**AK 47**	**a richiesta**	-	-	-

ANELLO D'ARRESTO	
d_1	47,00
s	1,75
toll s	-0,06
d_3	43,5
toll d_3	+0.39 -0.90
a max	7,2
b ~	4,8
d_5 min	2,5
peso kg/1000	8,700

GOLA	
d_2	44,5
toll d_2	-0,25
m	1,85
t	1,25

DATI COMPLEMENTARI	
n	3,8
FN (kN)	30,00
FR (kN)	49,5
g	2,0
FRg (kN)	9,5
AN (mm2)	180,0
K (kN.mm)	90,7
$n_{abl.}$x1000 (giri/min)	10
nr alette	6
pinza	ZGA 2-3

I dati riportati sono indicativi e possono essere in qualsiasi momento variati dai produttori.

Copyright Gandini Fasteners S.r.l. Tutti i diritti sono riservati. Ogni riproduzione, anche parziale, è vietata senza espressa autorizzazione della Gandini Fasteners S.r.l.

GANDINI FASTENERS SRL viale Pier Paolo Pasolini, 83 - 20099 Sesto S.Giovanni Milano - Italy
Tel. +39 02 241 047 250 Fax +39 02 241 047 74 - 250@gandini.it