ANELLI D'ARRESTO

Materiale: Acciaio al carbonio per molle

Durezza

TRATTAMENTO SUPERFICIALE
Fosfatati ed oliati
Bruniti ed oliati
Secondo disponibilità di magazzino

Esempio di designazione:
anello tipo **AM 15 impilati**

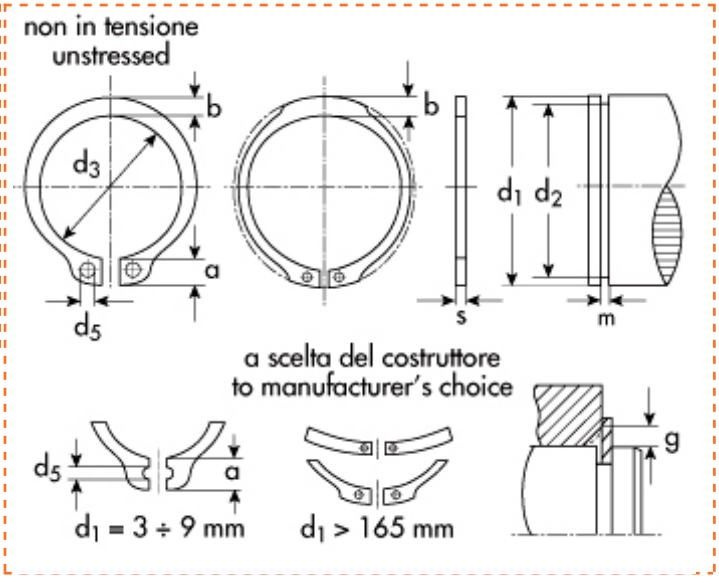

Esterni DIN 471
UNI 3653-7435
Tipo **AM** Impilati

d1=diametro dell'albero
d2=diametro gola
d3=diametro anello a riposo
s=spessore

d1	Descrizione	Prezzo IVA escl. euro/100	Variazione Prezzo % 1	2	Confezione
9,00	**AM 9 impilati**	**a richiesta**	-	-	-

ANELLO D'ARRESTO	
d_1	9,00
s	1,00
toll s	-0,06
d_3	8,4
toll d_3	+0.06 -0.18
a max	3,3
b ~	1,7
d_5 min	1,2
peso kg/1000	0,300

GOLA	
d_2	8,6
toll d_2	-0,06
m	1,10
t	0,20

DATI COMPLEMENTARI	
n	0,6
FN (kN)	0,9
FR (kN)	3,50
g	0,5
FRg (kN)	2,40
AN (mm2)	5,5
K (kN.mm)	30,00
$n_{abl.}$x1000 (giri/min)	85,0
pinza	ZGA 0

I dati riportati sono indicativi e possono essere in qualsiasi momento variati dai produttori.

Copyright Gandini Fasteners S.r.l. Tutti i diritti sono riservati. Ogni riproduzione, anche parziale, è vietata senza espressa autorizzazione della Gandini Fasteners S.r.l.

GANDINI FASTENERS SRL viale Pier Paolo Pasolini, 83 - 20099 Sesto S.Giovanni Milano - Italy
Tel. +39 02 241 047 250 Fax +39 02 241 047 74 - 250@gandini.it