GANDINI

domenica 19 maggio 2024

ANELLI D'ARRESTO

Materiale: Acciaio al carbonio per molle

Durezza:
d_1=16÷48mm: 470÷580 HV 47÷54 HRC
Durezza:
d_1=50÷100mm: 435÷530 HV 44÷51 HRC

TRATTAMENTO SUPERFICIALE
Fosfatati ed oliati
Bruniti ed oliati
Secondo disponibilità di magazzino

Esempio di designazione:
anello tipo **AL 30**

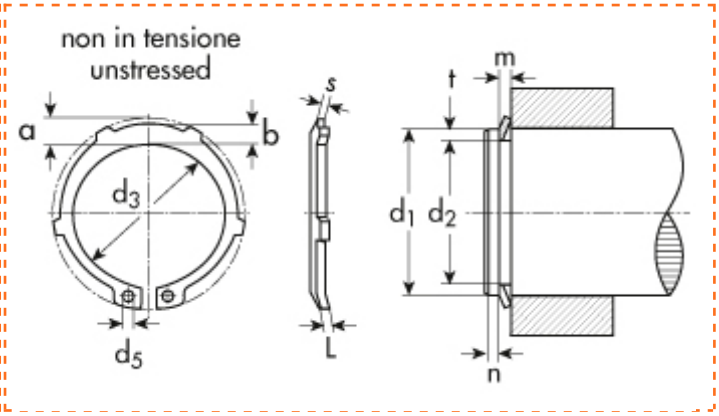

d_1=diametro dell'albero
d_2=diametro gola
d_3=diametro anello a riposo
s=spessore

tipo **AL** per alberi

d1	Descrizione	Prezzo IVA escl. euro/100	Variazione Prezzo % 1	2	Confezione
90,00	**AL 90**	**320,00**	-	-	50

ANELLO D'ARRESTO	
d_1	90,00
s	3,00
d_3	84,5
toll d_3	+0.54 -1.30
a max	10,2
b ~	8,2
d_5 min	3,5
peso kg/1000	47,700

GOLA	
d_2	86,5
toll d_2	-0,54
m	3,15

DATI COMPLEMENTARI	
n	5,3
FN (kN)	80,80
FR (kN)	217,20
g	3,0
FRg (kN)	34,40
FL max (kN)	3,21
L min	1,00
u	0,20
C (kN/mm)	4,0100
pinza	ZGA 3

I dati riportati sono indicativi e possono essere in qualsiasi momento variati dai produttori.

Copyright Gandini Fasteners S.r.l. Tutti i diritti sono riservati. Ogni riproduzione, anche parziale, è vietata senza espressa autorizzazione della Gandini Fasteners S.r.l.

GANDINI FASTENERS SRL viale Pier Paolo Pasolini, 83 - 20099 Sesto S.Giovanni Milano - Italy
Tel. +39 02 241 047 250 Fax +39 02 241 047 74 - 250@gandini.it