ANELLI D'ARRESTO

Materiale: Acciaio al carbonio per molle

Durezza:

TRATTAMENTO SUPERFICIALE
Fosfatati ed oliati
Bruniti ed oliati
Secondo disponibilità di magazzino

Esempio di designazione:
anello tipo **AS 30x2**

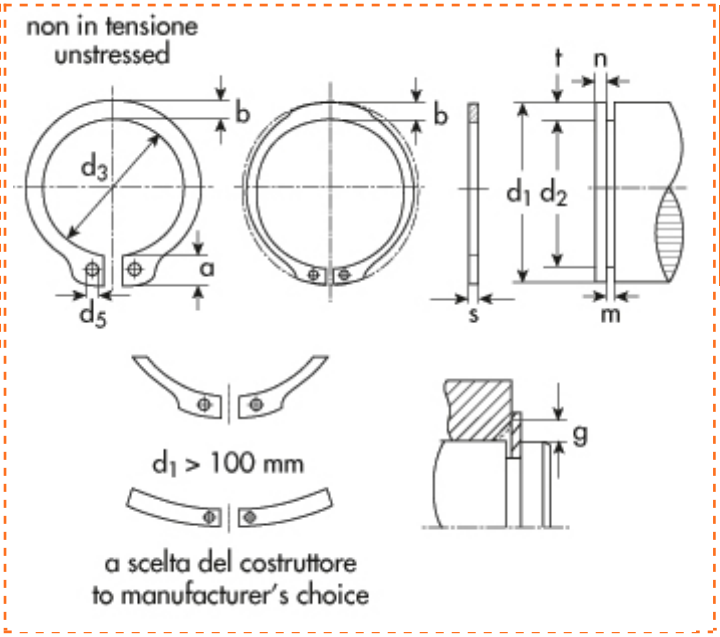

Esterni DIN 471
UNI 7436
Tipo **AS** - esec. rinforzata

d_1=diametro dell'albero
d_2=diametro gola
d_3=diametro anello a riposo
s=spessore

d1	Descrizione	Prezzo IVA escl. euro/100	Variazione Prezzo % 1	2	Confezione
29,00	**AS 29x2**	**4,00** •	NETTO	-	250

ANELLO D'ARRESTO	
d_1	29,00
s	2,00
toll s	-0,07
d_3	26,9
toll d_3	+0.21 -0.42
a max	6,5
b ~	3,8
d_5 min	2,0
peso kg/1000	4,300

GOLA	
d_2	27,6
toll d_2	-0,21
m	2,15
t	0,70

DATI COMPLEMENTARI	
n	2,1
FN (kN)	10,40
FR (kN)	56,50
g	1,5
FRg (kN)	13,3
AN (mm2)	62,2
B	1,78
$n_{abl.}$x1000 (giri/min)	22
pinza	ZGA 2

I dati riportati sono indicativi e possono essere in qualsiasi momento variati dai produttori.

Copyright Gandini Fasteners S.r.l. Tutti i diritti sono riservati. Ogni riproduzione, anche parziale, è vietata senza espressa autorizzazione della Gandini Fasteners S.r.l.

GANDINI FASTENERS SRL viale Pier Paolo Pasolini, 83 - 20099 Sesto S.Giovanni Milano - Italy
Tel. +39 02 241 047 250 Fax +39 02 241 047 74 - 250@gandini.it