ANELLI D'ARRESTO

Materiale: INOX X35 Cr Mo 17
INOX X39 Cr Mo 17.1 o AISI 420

ASP= oltre il Ø 100
esecuzione senza orecchiette
INOX X12 Cr Ni 17.7

Esempio di designazione:
anello tipo **A 25 INOX**

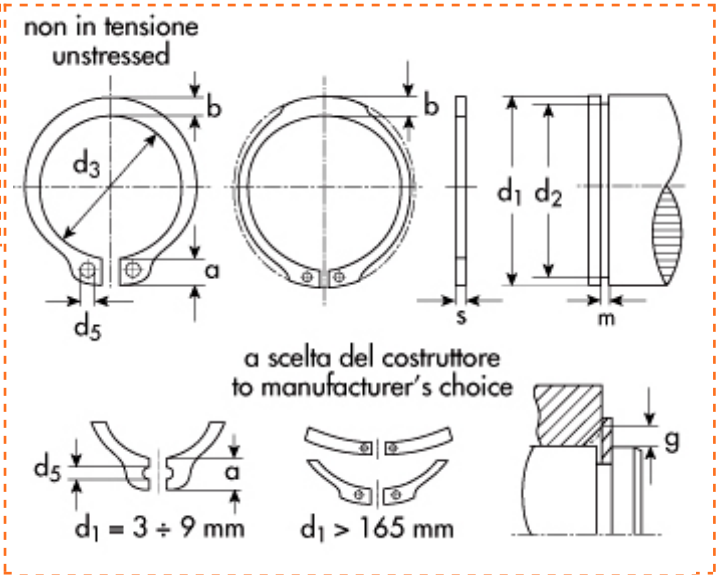

Esterni DIN 471
UNI 3653-7435
Tipo **A** - per alberi

d_1=diametro dell'albero
d_2=diametro gola
d_3=diametro anello a riposo
s=spessore

* **AA=** esecuzione a due fori

d1	Descrizione	Prezzo IVA escl. euro/100	Variazione Prezzo % 1	2	Confezione
72,00	**A 72 INOX**	**320,00**	-	-	50

ANELLO D'ARRESTO	
d_1	72,00
s	2,50
toll s	-0,07
d_3	67,5
toll d_3	+0.46 -1.10
a max	8,2
b ~	6,8
d_5 min	3,0
peso kg/1000	22,500

GOLA	
d_2	69,0
toll d_2	-0,30
m	2,65
t	1,50

DATI COMPLEMENTARI	
n	4,5
FN (kN)	55,3
FR (kN)	131,00
g	2,5
FRg (kN)	22,80
AN (mm2)	332,0
K (kN.mm)	236,00
$n_{abl.}$x1000 (giri/min)	6,0
pinza	ZGA 3

I dati riportati sono indicativi e possono essere in qualsiasi momento variati dai produttori.

Copyright Gandini Fasteners S.r.l. Tutti i diritti sono riservati. Ogni riproduzione, anche parziale, è vietata senza espressa autorizzazione della Gandini Fasteners S.r.l.

GANDINI FASTENERS SRL viale Pier Paolo Pasolini, 83 - 20099 Sesto S.Giovanni Milano - Italy
Tel. +39 02 241 047 250 Fax +39 02 241 047 74 - 250@gandini.it