martedì 21 maggio 2024

ANELLI D'ARRESTO

Materiale: Acciaio al carbonio per molle

Durezza:

TRATTAMENTO SUPERFICIALE
Fosfatati ed oliati
Bruniti ed oliati
Secondo disponibilità di magazzino

Esempio di designazione:
anello tipo **A 25**

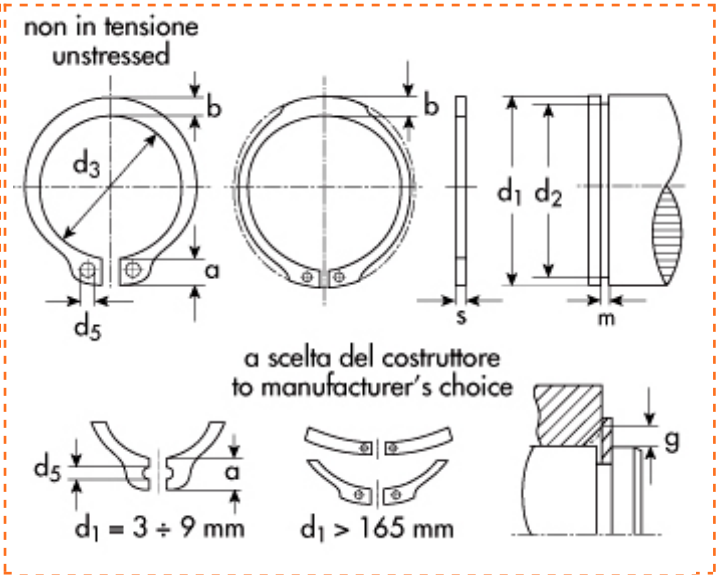

Esterni DIN 471
UNI 3653-7435
Tipo **A** - per alberi

d_1=diametro dell'albero
d_2=diametro gola
d_3=diametro anello a riposo
s=spessore

* **AA=** esecuzione a due fori

d1	Descrizione	Prezzo IVA escl. euro/100	Variazione Prezzo % 1	2	Confezione
158,00	**(A 158)**	-	-	-	25

ANELLO D'ARRESTO	
d_1	158,00
s	4,00
toll s	-0,10
d_3	148,0
toll d_3	+0.63 -1.50
a max	13,1
b ~	12,0
d_5 min	4,0
peso kg/1000	140,000

GOLA	
d_2	153,0
toll d_2	-0,63
m	4,15
t	2,50

DATI COMPLEMENTARI	
n	7,50
FN (kN)	203,0
FR (kN)	353
g	4,0
FRg (kN)	52,70
AN (mm2)	1.221
K (kN.mm)	815
$n_{abl.}$x1000 (giri/min)	3
pinza	ZGA 5

I dati riportati sono indicativi e possono essere in qualsiasi momento variati dai produttori.

Copyright Gandini Fasteners S.r.l. Tutti i diritti sono riservati. Ogni riproduzione, anche parziale, è vietata senza espressa autorizzazione della Gandini Fasteners S.r.l.

GANDINI FASTENERS SRL viale Pier Paolo Pasolini, 83 - 20099 Sesto S.Giovanni Milano - Italy
Tel. +39 02 241 047 250 Fax +39 02 241 047 74 - 250@gandini.it

Produzione e distribuzione fasteners, elementi di fissaggio e lavorazioni meccaniche

GANDINI FASTENERS SRL
viale Pier Paolo Pasolini, 83
Sesto San Giovanni Mi - Italy

Uffici Commerciali
250@gandini.it
tel +39 02 241 047 250

Amministrazione
350@gandini.it
tel +39 02 241 047 350