ANELLI D'ARRESTO

Materiale:Acciaio al carbonio per molle

Durezza:
46÷54 HRC 460÷580 HV

TRATTAMENTO SUPERFICIALE
Fosfatati ed oliati
Bruniti ed oliati
Secondo disponibilità di magazzino

Esempio di designazione:
anello tipo **NRA 25 (1/4)**

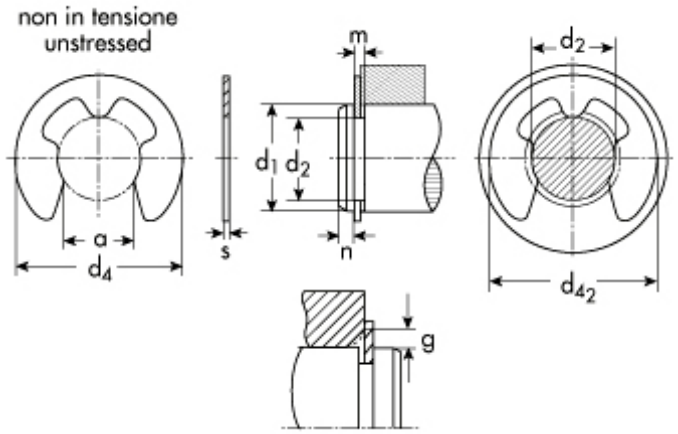

DIN 6799 tipo **NRA** in pollici - per alberi

d_1=diametro dell'albero
d_2=diametro gola
d_4=diametro esterno a riposo
s=spessore

d_1	Descrizione	Prezzo IVA escl. euro/100	Variazione Prezzo % 1	2	Confezione
22,23	**NRA 87 (7/ 8)**	**a richiesta**	-	-	250

ANELLO D'ARRESTO	
d_1	22,23
d_1 inch	0,875
s	1,27
s inch	0,050
a	16,97
a inch	0,668
d_4	33,02
d_4 inch	1,300

GOLA	
d_2	17,15
d_2 inch	0,675
m	1,42
m inch	0,056

I dati riportati sono indicativi e possono essere in qualsiasi momento variati dai produttori.

Copyright Gandini Fasteners S.r.l. Tutti i diritti sono riservati. Ogni riproduzione, anche parziale, è vietata senza espressa autorizzazione della Gandini Fasteners S.r.l.

GANDINI FASTENERS SRL viale Pier Paolo Pasolini, 83 - 20099 Sesto S.Giovanni Milano - Italy
Tel. +39 02 241 047 250 Fax +39 02 241 047 74 - 250@gandini.it

Produzione e distribuzione fasteners, elementi di fissaggio e lavorazioni meccaniche

GANDINI FASTENERS SRL
viale Pier Paolo Pasolini, 83
Sesto San Giovanni Mi - Italy

Uffici Commerciali
250@gandini.it
tel +39 02 241 047 250

Amministrazione
350@gandini.it
tel +39 02 241 047 350