ANELLI D'ARRESTO

Materiale:
Acciaio per molle

Durezza:
48÷52 HRC 485÷545 HV

TRATTAMENTO SUPERFICIALE
Fosfatati ed oliati
Bruniti ed oliati
Secondo disponibilità di magazzino

Esempio di designazione:
anello tipo **H 15**

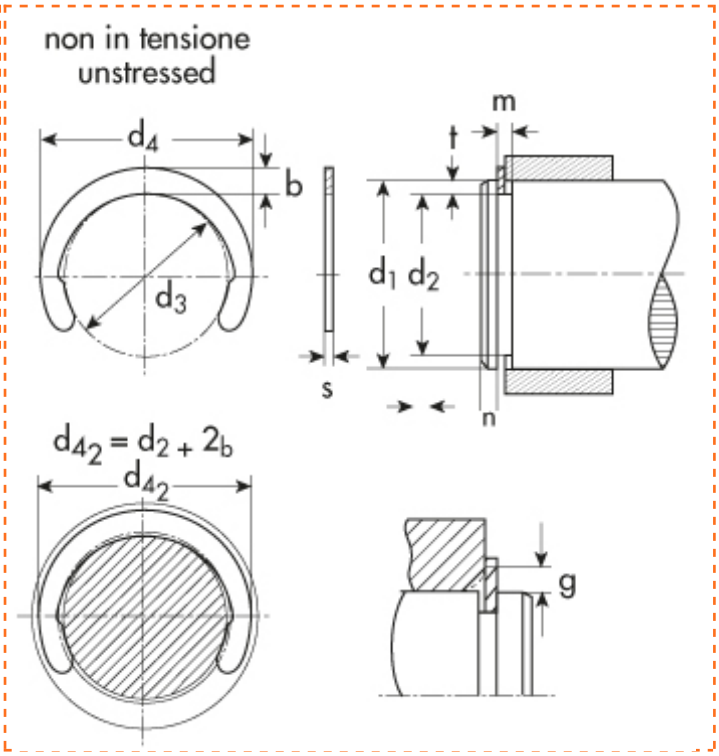

a mezzaluna tipo **H** - per alberi

d_1=diametro dell'albero
d_2=diametro gola
d_3=diametro interno a riposo
d_4=diametro esterno a riposo
s=spessore

d1	Descrizione	Prezzo IVA escl. euro/100	Variazione Prezzo % 1	2	Confezione
55,00	**H 55**	**150,00** •	-	-	100

ANELLO D'ARRESTO	
d_1	55,00
s	2,00
toll s	-0,07
d_3	48,50
toll d_3	+0.39 -0.39
b ~	6,50
d_4	61,50
peso kg/1000	10,400

GOLA	
d_2	50,0
toll d_2	-0,25
m	2,15
t	2,50

DATI COMPLEMENTARI	
n	7,5
FN (kN)	34,00
FR (kN)	43,00
g	2,00
FRg (kN)	12,00
d_{42}	63
$n_{abl.}$x1000 (giri/min)	7

I dati riportati sono indicativi e possono essere in qualsiasi momento variati dai produttori.

Copyright Gandini Fasteners S.r.l. Tutti i diritti sono riservati. Ogni riproduzione, anche parziale, è vietata senza espressa autorizzazione della Gandini Fasteners S.r.l.

GANDINI FASTENERS SRL viale Pier Paolo Pasolini, 83 - 20099 Sesto S.Giovanni Milano - Italy
Tel. +39 02 241 047 250 Fax +39 02 241 047 74 - 250@gandini.it

Produzione e distribuzione fasteners, elementi di fissaggio e lavorazioni meccaniche

GANDINI FASTENERS SRL
viale Pier Paolo Pasolini, 83
Sesto San Giovanni Mi - Italy

Uffici Commerciali
250@gandini.it
tel +39 02 241 047 250

Amministrazione
350@gandini.it
tel +39 02 241 047 350