venerdì 24 maggio 2024

ANELLI D'ARRESTO

Materiale: Acciaio al carbonio per molle

Durezza:

TRATTAMENTO SUPERFICIALE
Fosfatati ed oliati
Bruniti ed oliati
Secondo disponibilità di magazzino

Esempio di designazione:
anello tipo **JM 20 IMPILATI**

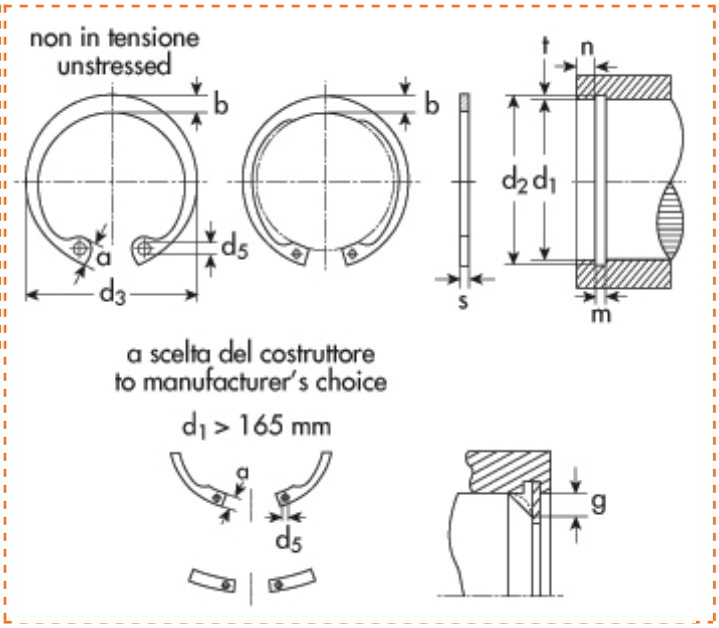

Interni DIN 472
UNI 3654-7437
Tipo **JM** Impilati

d_1=diametro del foro
d_2=diametro gola
d_3=diametro anello a riposo
s=spessore

d1	Descrizione	Prezzo IVA escl. euro/100	Variazione Prezzo % 1	2	Confezione
31,00	**JM 31 impilati**	**a richiesta**	-	-	-

ANELLO D'ARRESTO	
d_1	31,00
s	1,20
toll s	-0,06
d_3	33,4
toll d_3	+0.50 -0.25
a max	5,2
b ~	3,2
d_5 min	2,5
peso kg/1000	2,100

GOLA	
d_2	32,7
toll d_2	0,25
m	1,30
t	0,85

DATI COMPLEMENTARI	
n	2,6
FN (kN)	14,10
FR (kN)	13,8
g	1,0
FRg (kN)	4,7
AN (mm2)	84,8
K (kN.mm)	26,8
pinza	ZGJ 2

I dati riportati sono indicativi e possono essere in qualsiasi momento variati dai produttori.

Copyright Gandini Fasteners S.r.l. Tutti i diritti sono riservati. Ogni riproduzione, anche parziale, è vietata senza espressa autorizzazione della Gandini Fasteners S.r.l.

GANDINI FASTENERS SRL viale Pier Paolo Pasolini, 83 - 20099 Sesto S.Giovanni Milano - Italy
Tel. +39 02 241 047 250 Fax +39 02 241 047 74 - 250@gandini.it