martedì 7 maggio 2024

ANELLI D'ARRESTO

Materiale: Acciaio al carbonio per molle

Durezza:

TRATTAMENTO SUPERFICIALE
Fosfatati ed oliati
Bruniti ed oliati
Secondo disponibilità di magazzino

Esempio di designazione:
anello tipo **JV 30**

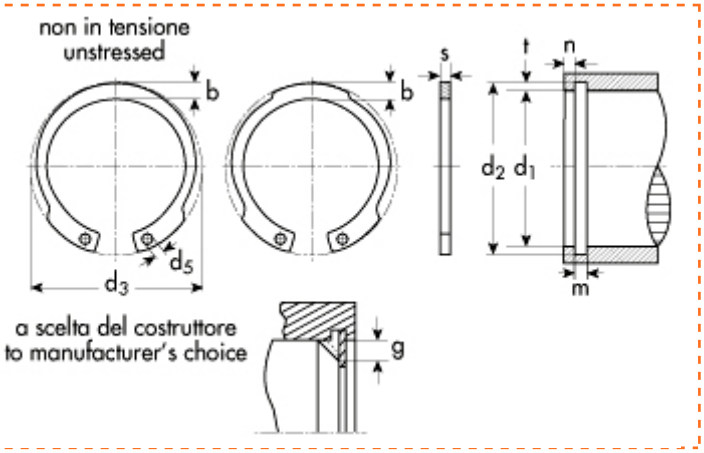

Concentrici
Tipo **JV**-per fori

d_1=diametro del foro
d_2=diametro gola
d_3=diametro anello a riposo
s=spessore

d1	Descrizione	Prezzo IVA escl. euro/100	Variazione Prezzo % 1	2	Confezione
100,00	**JV 100**	**290,00**	-	-	50

ANELLO D'ARRESTO	
d_1	100,00
s	3,00
toll s	-0,08
d_3	105,5
toll d_3	+1.30 -0.54
b ~	7,4
toll b	+0.3 -0.3
d_5 min	3,0
peso kg/1000	41,900

GOLA	
d_2	103,5
toll d_2	0,35
m	3,15
t	1,75

DATI COMPLEMENTARI	
n	5,3
FN (kN)	46,70
FR (kN)	165,0
g	3,0
FRg (kN)	26,8
AN (mm2)	280,0
K (kN.mm)	312,0
pinza	ZGJ 3

I dati riportati sono indicativi e possono essere in qualsiasi momento variati dai produttori.

Copyright Gandini Fasteners S.r.l. Tutti i diritti sono riservati. Ogni riproduzione, anche parziale, è vietata senza espressa autorizzazione della Gandini Fasteners S.r.l.

GANDINI FASTENERS SRL viale Pier Paolo Pasolini, 83 - 20099 Sesto S.Giovanni Milano - Italy
Tel. +39 02 241 047 250 Fax +39 02 241 047 74 - 250@gandini.it

Produzione e distribuzione fasteners, elementi di fissaggio e lavorazioni meccaniche

GANDINI FASTENERS SRL
viale Pier Paolo Pasolini, 83
Sesto San Giovanni Mi - Italy

Uffici Commerciali
250@gandini.it
tel +39 02 241 047 250

Amministrazione
350@gandini.it
tel +39 02 241 047 350