venerdì 17 maggio 2024

ANELLI D'ARRESTO

Materiale: Acciaio al carbonio per molle

Durezza:

TRATTAMENTO SUPERFICIALE
Fosfatati ed oliati
Bruniti ed oliati
Secondo disponibilità di magazzino

Esempio di designazione:
anello tipo **JV 30**

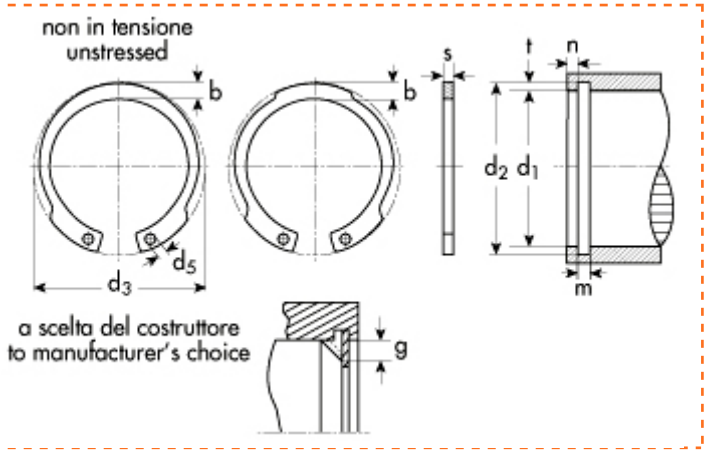

Concentrici
Tipo **JV**-per fori

d_1=diametro del foro
d_2=diametro gola
d_3=diametro anello a riposo
s=spessore

d1	Descrizione	Prezzo IVA escl. euro/100	Variazione Prezzo % 1	2	Confezione
35,00	**JV 35**	**25,00**	-	-	250

ANELLO D'ARRESTO	
d_1	35,00
s	1,50
toll s	-0,06
d_3	37,8
toll d_3	+0.50 -0.25
b ~	3,4
toll b	+0.1 -0.1
d_5 min	1,7
peso kg/1000	3,200

GOLA	
d_2	37,0
toll d_2	0,25
m	1,60
t	1,00

DATI COMPLEMENTARI	
n	3,0
FN (kN)	9,20
FR (kN)	26,4
g	1,5
FRg (kN)	6,3
AN (mm2)	55,0
K (kN.mm)	49,6
pinza	ZGJ 1

I dati riportati sono indicativi e possono essere in qualsiasi momento variati dai produttori.

Copyright Gandini Fasteners S.r.l. Tutti i diritti sono riservati. Ogni riproduzione, anche parziale, è vietata senza espressa autorizzazione della Gandini Fasteners S.r.l.

GANDINI FASTENERS SRL viale Pier Paolo Pasolini, 83 - 20099 Sesto S.Giovanni Milano - Italy
Tel. +39 02 241 047 250 Fax +39 02 241 047 74 - 250@gandini.it

Produzione e distribuzione fasteners, elementi di fissaggio e lavorazioni meccaniche

GANDINI FASTENERS SRL
viale Pier Paolo Pasolini, 83
Sesto San Giovanni Mi - Italy

Uffici Commerciali
250@gandini.it
tel +39 02 241 047 250

Amministrazione
350@gandini.it
tel +39 02 241 047 350