ANELLI D'ARRESTO

Materiale:
Acciaio per molle

Durezza:
48÷52 HRC 485÷545 HV

TRATTAMENTO SUPERFICIALE
Fosfatati ed oliati
Bruniti ed oliati
Secondo disponibilità di magazzino

Esempio di designazione:
anello tipo **HM 15 IMPILATI**

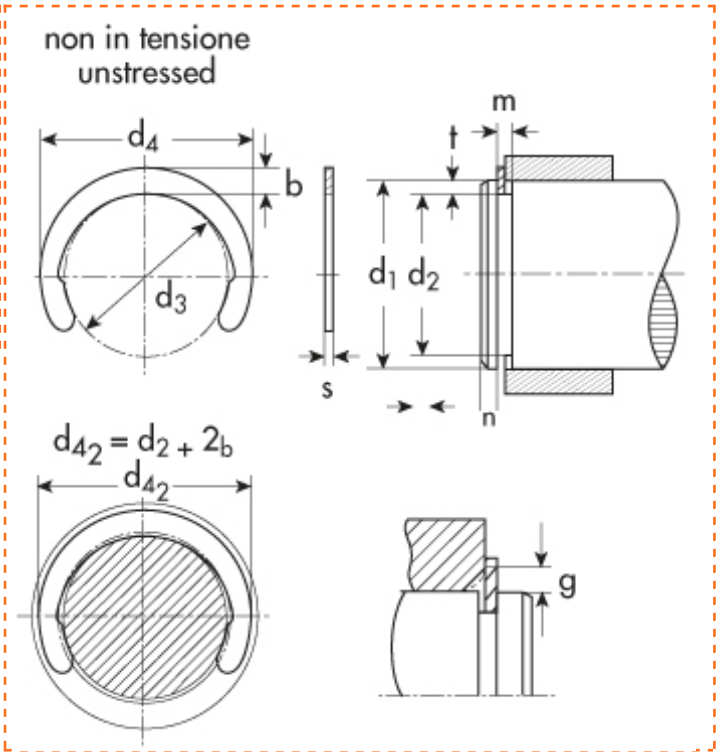

a mezzaluna tipo **HM** - impilati

d_1=diametro dell'albero
d_2=diametro gola
d_3=diametro interno a riposo
d_4=diametro esterno a riposo
s=spessore

d1	Descrizione	Prezzo IVA escl. euro/100	Variazione Prezzo % 1	2	Confezione
5,00	**HM 5 IMPILATI**	**5,00** •	-	-	5000

ANELLO D'ARRESTO	
d_1	5,00
s	0,60
toll s	-0,05
d_3	3,80
toll d_3	+0.08 -0.08
b ~	1,20
d_4	6,20
peso kg/1000	0,080

GOLA	
d_2	4,0
toll d_2	-0,07
m	0,64
t	0,50

DATI COMPLEMENTARI	
n	1,5
FN (kN)	0,58
FR (kN)	1,10
g	0,60
FRg (kN)	0,70
d_{42}	6,4
$n_{abl.}$x1000 (giri/min)	88
pinza	GRH 5

I dati riportati sono indicativi e possono essere in qualsiasi momento variati dai produttori.

Copyright Gandini Fasteners S.r.l. Tutti i diritti sono riservati. Ogni riproduzione, anche parziale, è vietata senza espressa autorizzazione della Gandini Fasteners S.r.l.

GANDINI FASTENERS SRL viale Pier Paolo Pasolini, 83 - 20099 Sesto S.Giovanni Milano - Italy
Tel. +39 02 241 047 250 Fax +39 02 241 047 74 - 250@gandini.it

Produzione e distribuzione fasteners, elementi di fissaggio e lavorazioni meccaniche

GANDINI FASTENERS SRL
viale Pier Paolo Pasolini, 83
Sesto San Giovanni Mi - Italy

Uffici Commerciali
250@gandini.it
tel +39 02 241 047 250

Amministrazione
350@gandini.it
tel +39 02 241 047 350