ANELLI D'ARRESTO

Materiale:
Acciaio per molle

Durezza:
48÷52 HRC 485÷545 HV

TRATTAMENTO SUPERFICIALE
Fosfatati ed oliati
Bruniti ed oliati
Secondo disponibilità di magazzino

Esempio di designazione:
anello tipo **HM 15 IMPILATI**

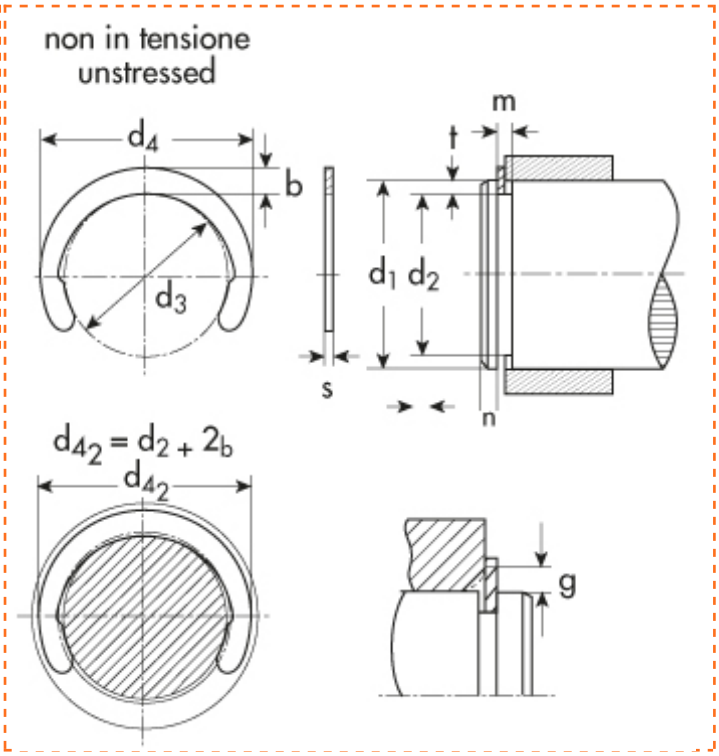

a mezzaluna tipo **HM** - impilati

d_1=diametro dell'albero
d_2=diametro gola
d_3=diametro interno a riposo
d_4=diametro esterno a riposo
s=spessore

d1	Descrizione	Prezzo IVA escl. euro/100	Variazione Prezzo % 1	2	Confezione
8,00	**HM 8 IMPILATI**	**6,50**	-	-	4000

ANELLO D'ARRESTO	
d_1	8,00
s	0,80
toll s	-0,05
d_3	6,80
toll d_3	+0.09 -0.09
b ~	1,60
d_4	10,00
peso kg/1000	0,170

GOLA	
d_2	7,0
toll d_2	-0,09
m	0,85
t	0,50

DATI COMPLEMENTARI	
n	1,5
FN (kN)	0,98
FR (kN)	2,20
g	0,80
FRg (kN)	1,30
d_{42}	10,2
$n_{abl.}$x1000 (giri/min)	67
pinza	GRH 8

I dati riportati sono indicativi e possono essere in qualsiasi momento variati dai produttori.

Copyright Gandini Fasteners S.r.l. Tutti i diritti sono riservati. Ogni riproduzione, anche parziale, è vietata senza espressa autorizzazione della Gandini Fasteners S.r.l.

GANDINI FASTENERS SRL viale Pier Paolo Pasolini, 83 - 20099 Sesto S.Giovanni Milano - Italy
Tel. +39 02 241 047 250 Fax +39 02 241 047 74 - 250@gandini.it

Produzione e distribuzione fasteners, elementi di fissaggio e lavorazioni meccaniche

GANDINI FASTENERS SRL
viale Pier Paolo Pasolini, 83
Sesto San Giovanni Mi - Italy

Uffici Commerciali
250@gandini.it
tel +39 02 241 047 250

Amministrazione
350@gandini.it
tel +39 02 241 047 350