GANDINI

lunedì 27 maggio 2024

## ANELLI D'ARRESTO

**Materiale**: Acciaio al carbonio per molle

**Durezza:**
minimo 40 HRC

TRATTAMENTO SUPERFICIALE
**Fosfatati ed oliati**
**Bruniti ed oliati**
Secondo disponibilità di magazzino

**Esempio di designazione:**
anello tipo **SW 30**

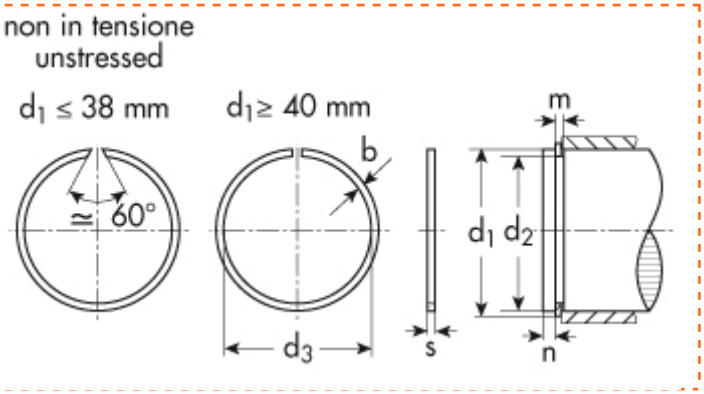


DIN 9927 di spallamento tipo **SW** - per alberi

**$d_1$**=diametro dell'albero
**$d_2$**=diametro gola
**$d_3$**=diametro anello a riposo
**s**=spessore

| d1 | Descrizione | Prezzo IVA escl. euro/100 | Variazione Prezzo % 1 | 2 | Confezione |
|---|---|---|---|---|---|
| **28,00** | **SW 28** | **13,50** | - | - | 500 |

| ANELLO D'ARRESTO | |
|---|---|
| **$d_1$** | 28,00 |
| **s** | 1,5 |
| **$d_3$** | 26,5 |
| **b ~** | 2,30 |
| **peso kg/1000** | 2,110 |

| GOLA | |
|---|---|
| **$d_2$** | 27,0 |
| **toll $d_2$** | -0,13 |
| **m** | 1,6 |

| DATI COMPLEMENTARI | |
|---|---|
| **FN (kN)** | 7,20 |
| **FR (kN)** | 29,30 |
| **$n_{abl.}$x1000 (giri/min)** | 15,000 |
| **pinza** | ZGS 3 |

I dati riportati sono indicativi e possono essere in qualsiasi momento variati dai produttori.

Copyright Gandini Fasteners S.r.l. Tutti i diritti sono riservati. Ogni riproduzione, anche parziale, è vietata senza espressa autorizzazione della Gandini Fasteners S.r.l.

GANDINI FASTENERS SRL viale Pier Paolo Pasolini, 83 - 20099 Sesto S.Giovanni Milano - Italy
Tel. +39 02 241 047 250 Fax +39 02 241 047 74 - 250@gandini.it