martedì 21 maggio 2024

ANELLI D'ARRESTO

Materiale: Acciaio al carbonio per molle

Durezza:
45÷50 HRC 450÷520 HV

TRATTAMENTO SUPERFICIALE
Fosfatati ed oliati
Bruniti ed oliati
Secondo disponibilità di magazzino

Esempio di designazione:
anello tipo **SP 30**

Spigoli vivi o arrotondati a scelta del costruttore

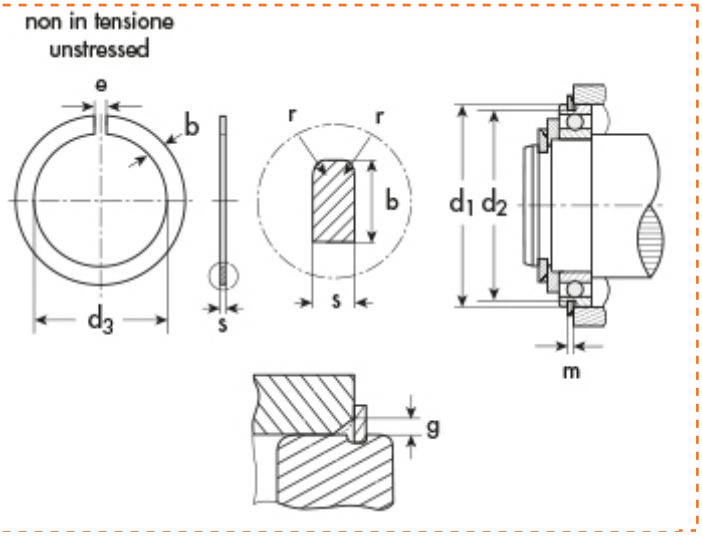

DIN 5417 per cuscinetti tipo **SP**
SP - per alberi

d_1=diametro dell'albero
d_2=diametro gola
d_3=diametro anello a riposo
s=spessore

d1	Descrizione	Prezzo IVA escl. euro/100	Variazione Prezzo % 1	2	Confezione
280,00	**SP 280**	**a richiesta**	-	-	25

ANELLO D'ARRESTO	
d_1	280,00
s	3,50
toll s	-0,1
d_3	267,5
toll d_3	2,5
e	10
r	1,2
b ~	10,00
toll b	-0,30
d_4	292,0
peso kg/1000	250,000

GOLA	
d_2	272,00
toll d_2	-0,50
m	4,50
Delta toll di m (solo x S)	0,4

DATI COMPLEMENTARI	
FN (kN)	578,0
FR (kN)	140,0
g	6,0
FRg (kN)	13,90
K (kN.mm)	335,0
$n_{abl.}$x1000 (giri/min)	0,500

I dati riportati sono indicativi e possono essere in qualsiasi momento variati dai produttori.

Copyright Gandini Fasteners S.r.l. Tutti i diritti sono riservati. Ogni riproduzione, anche parziale, è vietata senza espressa autorizzazione della Gandini Fasteners S.r.l.

GANDINI FASTENERS SRL viale Pier Paolo Pasolini, 83 - 20099 Sesto S.Giovanni Milano - Italy
Tel. +39 02 241 047 250 Fax +39 02 241 047 74 - 250@gandini.it