GANDINI

lunedì 27 maggio 2024

ANELLI D'ARRESTO

Materiale: Acciaio al carbonio per molle

Durezza:

TRATTAMENTO SUPERFICIALE
Fosfatati ed oliati
Bruniti ed oliati
Secondo disponibilità di magazzino

Esempio di designazione:
anello tipo **AV 30**

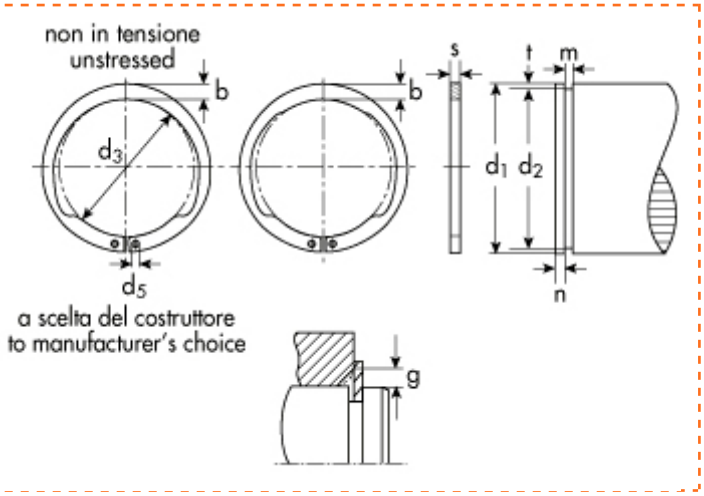

Concentrici
Tipo **AV** - per alberi

d_1=diametro dell'albero
d_2=diametro gola
d_3=diametro anello a riposo
s=spessore

d1	Descrizione	Prezzo IVA escl. euro/100	Variazione Prezzo % 1	2	Confezione
82,00	**AV 82**	**40,00**	NETTO	-	50

ANELLO D'ARRESTO	
d_1	82,00
s	2,50
toll s	-0,07
d_3	76,50
toll d_3	+0.46 -1.10
b ~	7,0
toll b	+0.3 -0.3
d_5 min	2,5
peso kg/1000	29,650

GOLA	
d_2	78,5
toll d_2	-0,35
m	2,65
t	1,75

DATI COMPLEMENTARI	
n	5,3
FN (kN)	37,40
FR (kN)	100,0
g	3,0
FRg (kN)	15,4
AN (mm2)	225,0
K (kN.mm)	184,0
$n_{abl.}$x1000 (giri/min)	5
pinza	ZGA 3

I dati riportati sono indicativi e possono essere in qualsiasi momento variati dai produttori.

Copyright Gandini Fasteners S.r.l. Tutti i diritti sono riservati. Ogni riproduzione, anche parziale, è vietata senza espressa autorizzazione della Gandini Fasteners S.r.l.

GANDINI FASTENERS SRL viale Pier Paolo Pasolini, 83 - 20099 Sesto S.Giovanni Milano - Italy
Tel. +39 02 241 047 250 Fax +39 02 241 047 74 - 250@gandini.it