GANDINI

domenica 19 maggio 2024

ANELLI D'ARRESTO

Materiale: Acciaio al carbonio per molle

Durezza:

TRATTAMENTO SUPERFICIALE
Fosfatati ed oliati
Bruniti ed oliati
Secondo disponibilità di magazzino

Esempio di designazione:
anello tipo **A 25**

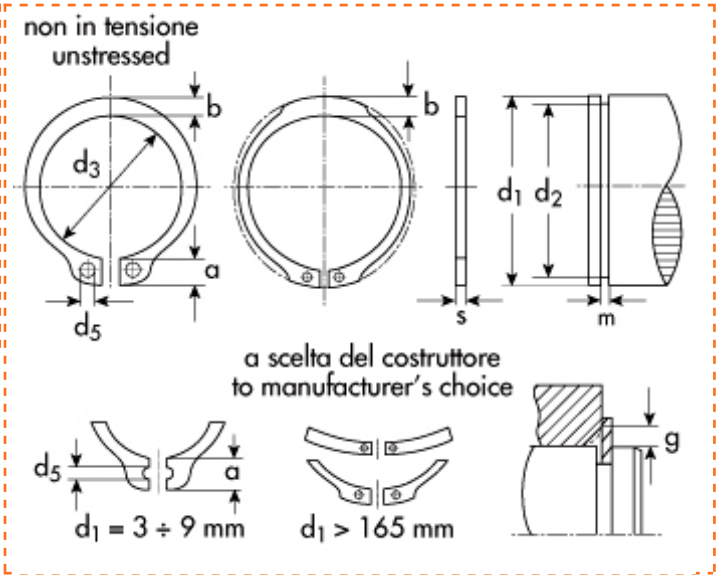

Esterni DIN 471
UNI 3653-7435
Tipo **A** - per alberi

d_1=diametro dell'albero
d_2=diametro gola
d_3=diametro anello a riposo
s=spessore

* **AA=** esecuzione a due fori

d1	Descrizione	Prezzo IVA escl. euro/100	Variazione Prezzo % 1	2	Confezione
67,00	**A 67**	**12,00**	NETTO	-	50

ANELLO D'ARRESTO	
d_1	67,00
s	2,50
toll s	-0,07
d_3	62,5
toll d_3	+0.46 -1.10
a max	7,9
b ~	6,4
d_5 min	3,0
peso kg/1000	20,300

GOLA	
d_2	64,0
toll d_2	-0,30
m	2,65
t	1,50

DATI COMPLEMENTARI	
n	4,5
FN (kN)	51,3
FR (kN)	136,00
g	2,5
FRg (kN)	23,00
AN (mm2)	308,0
K (kN.mm)	245,00
$n_{abl.}$x1000 (giri/min)	7,0
pinza	ZGA 3

I dati riportati sono indicativi e possono essere in qualsiasi momento variati dai produttori.

Copyright Gandini Fasteners S.r.l. Tutti i diritti sono riservati. Ogni riproduzione, anche parziale, è vietata senza espressa autorizzazione della Gandini Fasteners S.r.l.

GANDINI FASTENERS SRL viale Pier Paolo Pasolini, 83 - 20099 Sesto S.Giovanni Milano - Italy
Tel. +39 02 241 047 250 Fax +39 02 241 047 74 - 250@gandini.it