GANDINI

domenica 19 maggio 2024

ANELLI D'ARRESTO

Materiale: Acciaio al carbonio per molle

Durezza:

TRATTAMENTO SUPERFICIALE
Fosfatati ed oliati
Bruniti ed oliati
Secondo disponibilità di magazzino

Esempio di designazione:
anello tipo **A 25**

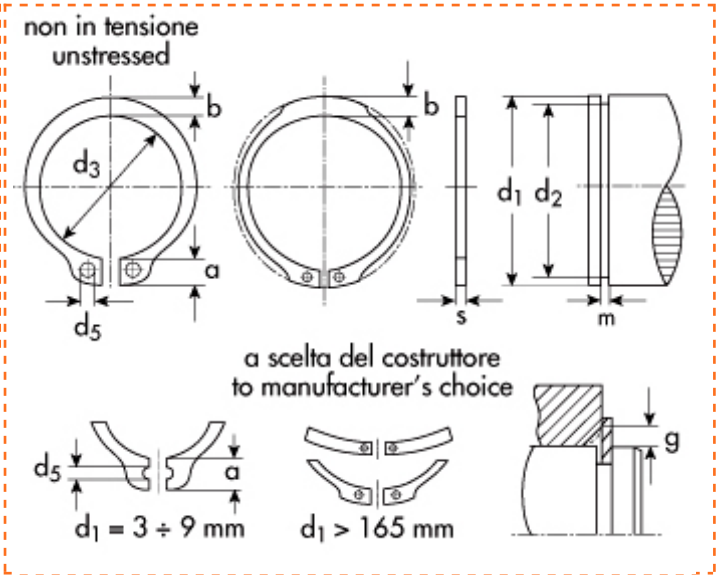

Esterni DIN 471
UNI 3653-7435
Tipo **A** - per alberi

d_1=diametro dell'albero
d_2=diametro gola
d_3=diametro anello a riposo
s=spessore

* **AA=** esecuzione a due fori

d1	Descrizione	Prezzo IVA escl. euro/100	Variazione Prezzo % 1	2	Confezione
31,00	**A 31**	**2,50**	NETTO	-	250

ANELLO D'ARRESTO	
d_1	31,00
s	1,50
toll s	-0,06
d_3	28,6
toll d_3	+0.21 -0.42
a max	5,1
b ~	3,5
d_5 min	2,5
peso kg/1000	3,450

GOLA	
d_2	29,3
toll d_2	-0,21
m	1,60
t	0,85

DATI COMPLEMENTARI	
n	2,6
FN (kN)	13,4
FR (kN)	31,50
g	2,0
FRg (kN)	5,60
AN (mm2)	81,0
K (kN.mm)	62,80
$n_{abl.}$x1000 (giri/min)	18,0
pinza	ZGA 2

I dati riportati sono indicativi e possono essere in qualsiasi momento variati dai produttori.

Copyright Gandini Fasteners S.r.l. Tutti i diritti sono riservati. Ogni riproduzione, anche parziale, è vietata senza espressa autorizzazione della Gandini Fasteners S.r.l.

GANDINI FASTENERS SRL viale Pier Paolo Pasolini, 83 - 20099 Sesto S.Giovanni Milano - Italy
Tel. +39 02 241 047 250 Fax +39 02 241 047 74 - 250@gandini.it