GANDINI

domenica 19 maggio 2024

ANELLI D'ARRESTO

Materiale: Acciaio al carbonio per molle

Durezza:

TRATTAMENTO SUPERFICIALE
Fosfatati ed oliati
Bruniti ed oliati
Secondo disponibilità di magazzino

Esempio di designazione:
anello tipo **A 25**

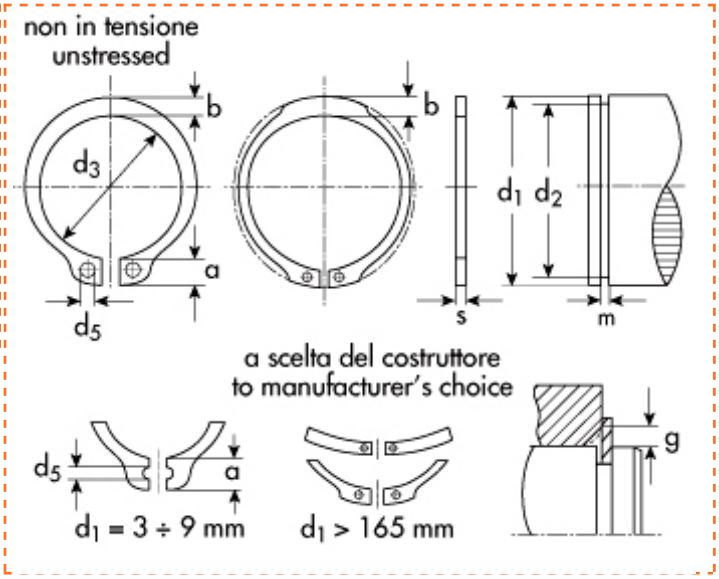

Esterni DIN 471
UNI 3653-7435
Tipo **A** - per alberi

d_1=diametro dell'albero
d_2=diametro gola
d_3=diametro anello a riposo
s=spessore

* **AA=** esecuzione a due fori

d1	Descrizione	Prezzo IVA escl. euro/100	Variazione Prezzo % 1	2	Confezione
39,00	**A 39**	**5,00**	NETTO	-	200

ANELLO D'ARRESTO	
d_1	39,00
s	1,75
toll s	-0,06
d_3	36,0
toll d_3	+0.39 -0.90
a max	5,9
b ~	4,3
d_5 min	2,5
peso kg/1000	5,850

GOLA	
d_2	37,0
toll d_2	-0,25
m	1,85
t	1,00

DATI COMPLEMENTARI	
n	3,0
FN (kN)	19,9
FR (kN)	49,80
g	2,0
FRg (kN)	9,25
AN (mm2)	119,0
K (kN.mm)	95,20
$n_{abl.}$x1000 (giri/min)	15,0
pinza	ZGA 2

I dati riportati sono indicativi e possono essere in qualsiasi momento variati dai produttori.

Copyright Gandini Fasteners S.r.l. Tutti i diritti sono riservati. Ogni riproduzione, anche parziale, è vietata senza espressa autorizzazione della Gandini Fasteners S.r.l.

GANDINI FASTENERS SRL viale Pier Paolo Pasolini, 83 - 20099 Sesto S.Giovanni Milano - Italy
Tel. +39 02 241 047 250 Fax +39 02 241 047 74 - 250@gandini.it