GANDINI

domenica 19 maggio 2024

ANELLI D'ARRESTO

Materiale: Acciaio al carbonio per molle

Durezza:

TRATTAMENTO SUPERFICIALE
Fosfatati ed oliati
Bruniti ed oliati
Secondo disponibilità di magazzino

Esempio di designazione:
anello tipo **JK 25**

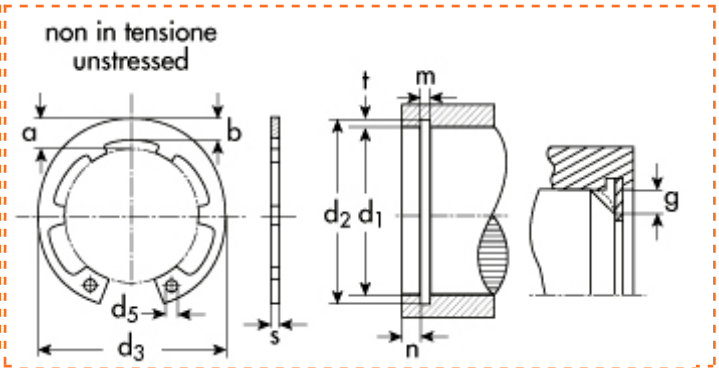

DIN 984 Tipo **JK** per fori

d_1=diametro del foro
d_2=diametro gola
d_3=diametro anello a riposo
s=spessore

d1	Descrizione	Prezzo IVA escl. euro/100	Variazione Prezzo % 1	2	Confezione
125,00	**JK 125**	**80,00**	NETTO	-	25

ANELLO D'ARRESTO	
d_1	125,00
s	4,00
toll s	-0,10
d_3	132,0
toll d_3	+1.50 -0.63
a max	12,2
b ~	9,9
d_5 min	4,0
peso kg/1000	92,000

GOLA	
d_2	129,0
toll d_2	0,63
m	4,15
t	2,00

DATI COMPLEMENTARI	
n	6,0
FN (kN)	132,0
FR (kN)	385,0
g	3,0
FRg (kN)	70,0
AN (mm2)	797,0
K (kN.mm)	809,0
nr alette	8
pinza	ZGJ 4

I dati riportati sono indicativi e possono essere in qualsiasi momento variati dai produttori.

Copyright Gandini Fasteners S.r.l. Tutti i diritti sono riservati. Ogni riproduzione, anche parziale, è vietata senza espressa autorizzazione della Gandini Fasteners S.r.l.

GANDINI FASTENERS SRL viale Pier Paolo Pasolini, 83 - 20099 Sesto S.Giovanni Milano - Italy
Tel. +39 02 241 047 250 Fax +39 02 241 047 74 - 250@gandini.it

Produzione e distribuzione fasteners, elementi di fissaggio e lavorazioni meccaniche

GANDINI FASTENERS SRL
viale Pier Paolo Pasolini, 83
Sesto San Giovanni Mi - Italy

Uffici Commerciali
250@gandini.it
tel +39 02 241 047 250

Amministrazione
350@gandini.it
tel +39 02 241 047 350