GANDINI

domenica 19 maggio 2024

ANELLI D'ARRESTO

Materiale: INOX X35 Cr Mo 17
INOX X39 Cr Mo 17.1 o AISI 420

JSP= oltre il Ø 100
esecuzione senza orecchiette
INOX X12 Cr Ni 17.7

Esempio di designazione:
anello tipo **J 30 INOX**

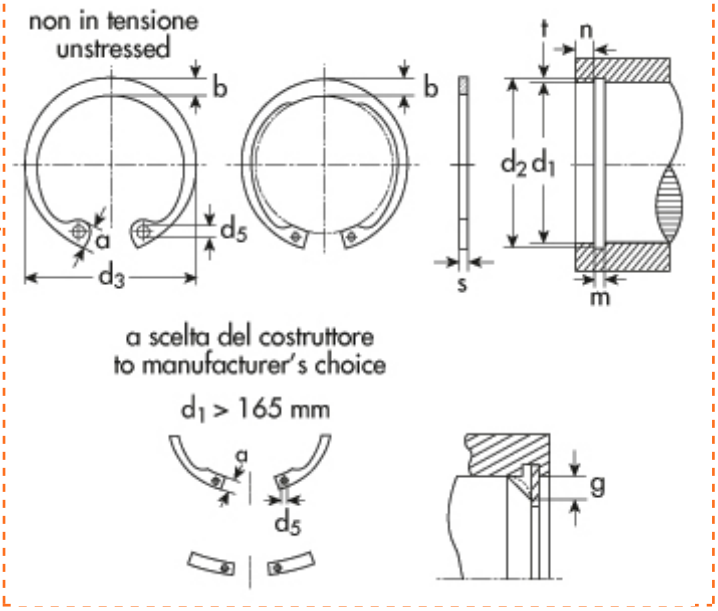

Interni DIN 472
UNI 3654-7437
Tipo **J** - per fori

d_1=diametro del foro
d_2=diametro gola
d_3=diametro anello a riposo
s=spessore

d1	Descrizione	Prezzo IVA escl. euro/100	Variazione Prezzo % 1	2	Confezione
45,00	**J 45 INOX**	**16,00**	NETTO	-	100

ANELLO D'ARRESTO	
d_1	45,00
s	1,75
toll s	-0,06
d_3	48,5
toll d_3	+0.90 -0.39
a max	6,2
b ~	4,3
d_5 min	2,5
peso kg/1000	6,000

GOLA	
d_2	47,5
toll d_2	0,25
m	1,85
t	1,25

DATI COMPLEMENTARI	
n	3,8
FN (kN)	30,20
FR (kN)	43,1
g	2,0
FRg (kN)	8,2
AN (mm2)	181,0
K (kN.mm)	78,1
pinza	ZGJ 2-3

I dati riportati sono indicativi e possono essere in qualsiasi momento variati dai produttori.

Copyright Gandini Fasteners S.r.l. Tutti i diritti sono riservati. Ogni riproduzione, anche parziale, è vietata senza espressa autorizzazione della Gandini Fasteners S.r.l.

GANDINI FASTENERS SRL viale Pier Paolo Pasolini, 83 - 20099 Sesto S.Giovanni Milano - Italy
Tel. +39 02 241 047 250 Fax +39 02 241 047 74 - 250@gandini.it