GANDINI

lunedì 3 giugno 2024

ANELLI D'ARRESTO

Materiale: Acciaio al carbonio per molle

Durezza:

Esempio di designazione:
anello tipo **J 30 ZINCATI**

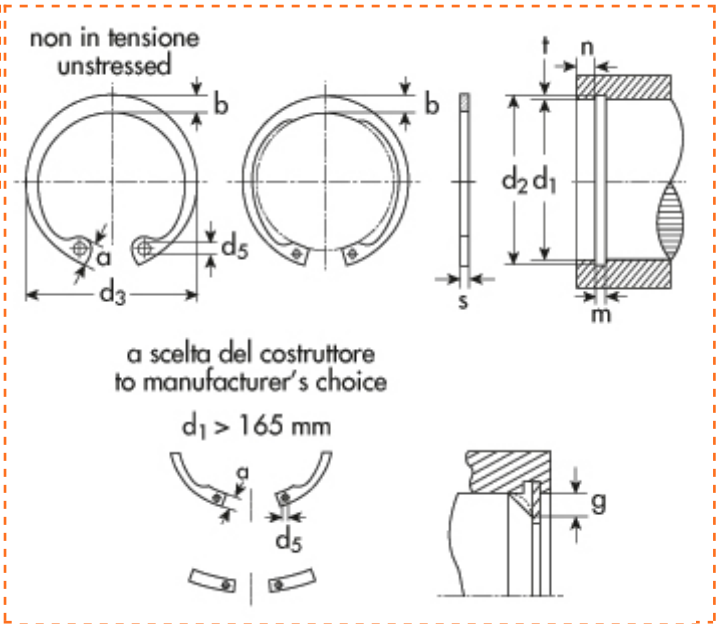

Interni DIN 472
UNI 3654-7437
Tipo **J** - per fori

d_1=diametro del foro
d_2=diametro gola
d_3=diametro anello a riposo
s=spessore

d1	Descrizione	Prezzo IVA escl. euro/100	Variazione Prezzo % 1	2	Confezione
13,00	**J 13 ZINCATI**	**8,50**	-	-	1000

ANELLO D'ARRESTO	
d_1	13,00
s	1,00
toll s	-0,06
d_3	14,1
toll d_3	+0.36 -0.10
a max	3,6
b ~	1,8
d_5 min	1,5
peso kg/1000	0,420

GOLA	
d_2	13,6
toll d_2	0,11
m	1,10
t	0,30

DATI COMPLEMENTARI	
n	0,9
FN (kN)	2,10
FR (kN)	4,2
g	0,5
FRg (kN)	2,3
AN (mm2)	12,5
K (kN.mm)	20,3
pinza	ZGJ 0-1

I dati riportati sono indicativi e possono essere in qualsiasi momento variati dai produttori.

Copyright Gandini Fasteners S.r.l. Tutti i diritti sono riservati. Ogni riproduzione, anche parziale, è vietata senza espressa autorizzazione della Gandini Fasteners S.r.l.

GANDINI FASTENERS SRL viale Pier Paolo Pasolini, 83 - 20099 Sesto S.Giovanni Milano - Italy
Tel. +39 02 241 047 250 Fax +39 02 241 047 74 - 250@gandini.it