ANELLI D'ARRESTO

Materiale:
Acciaio per molle

Durezza:
48÷52 HRC 485÷545 HV

TRATTAMENTO SUPERFICIALE
Fosfatati ed oliati
Bruniti ed oliati
Secondo disponibilità di magazzino

Esempio di designazione:
anello tipo **HM 15 IMPILATI**

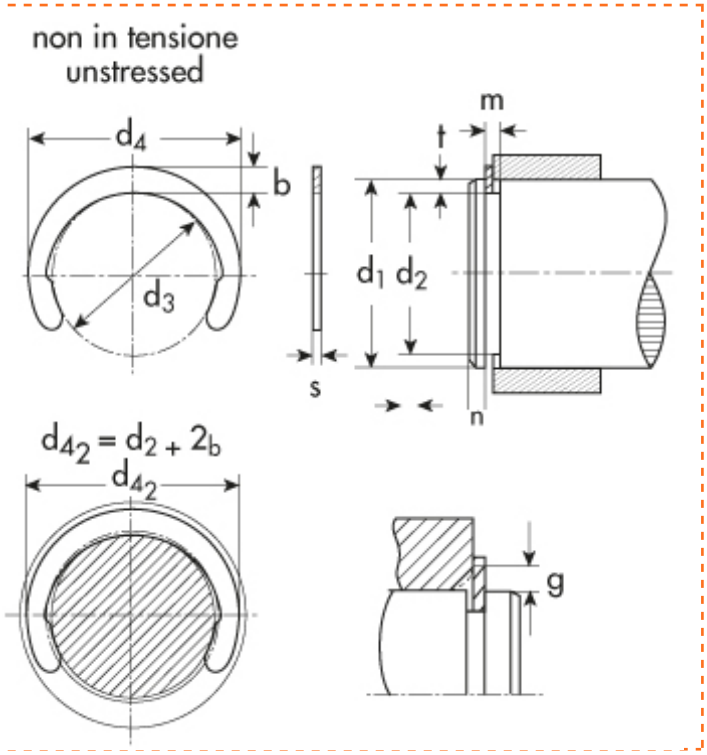

a mezzaluna tipo **HM** - impilati

d_1=diametro dell'albero
d_2=diametro gola
d_3=diametro interno a riposo
d_4=diametro esterno a riposo
s=spessore

d1	Descrizione	Prezzo IVA escl. euro/100	Variazione Prezzo % 1	2	Confezione
18,00	**HM 18 IMPILATI**	**2,40**	NETTO	-	2000

ANELLO D'ARRESTO	
d_1	18,00
s	1,20
toll s	-0,06
d_3	15,80
toll d_3	+0.18 -0.18
b ~	2,30
d_4	20,40
peso kg/1000	0,720

GOLA	
d_2	16,3
toll d_2	-0,11
m	1,30
t	0,85

DATI COMPLEMENTARI	
n	2,6
FN (kN)	3,70
FR (kN)	8,50
g	1,20
FRg (kN)	2,80
d_{42}	20,9
$n_{abl.}$x1000 (giri/min)	21
pinza	GRH 18

I dati riportati sono indicativi e possono essere in qualsiasi momento variati dai produttori.

Copyright Gandini Fasteners S.r.l. Tutti i diritti sono riservati. Ogni riproduzione, anche parziale, è vietata senza espressa autorizzazione della Gandini Fasteners S.r.l.

GANDINI FASTENERS SRL viale Pier Paolo Pasolini, 83 - 20099 Sesto S.Giovanni Milano - Italy
Tel. +39 02 241 047 250 Fax +39 02 241 047 74 - 250@gandini.it

Produzione e distribuzione fasteners, elementi di fissaggio e lavorazioni meccaniche

GANDINI FASTENERS SRL
viale Pier Paolo Pasolini, 83
Sesto San Giovanni Mi - Italy

Uffici Commerciali
250@gandini.it
tel +39 02 241 047 250

Amministrazione
350@gandini.it
tel +39 02 241 047 350