GANDINI

domenica 19 maggio 2024

ANELLI D'ARRESTO

Materiale: Acciaio al carbonio per molle

Durezza:
46÷54 HRC 460÷580 HV

TRATTAMENTO SUPERFICIALE
Fosfatati ed oliati
Bruniti ed oliati
Secondo disponibilità di magazzino

Esempio di designazione:
anello tipo **RAM 4 INFILATI**

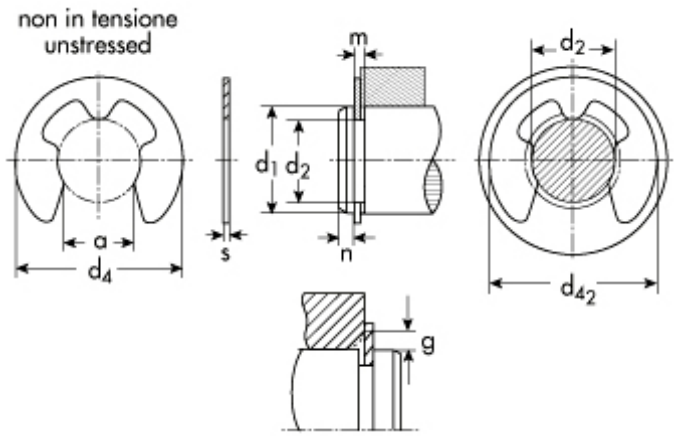

DIN 6799 tipo
RAM - infilati

d_1=diametro dell'albero
d_2=diametro gola
d_4=diametro esterno a riposo
s=spessore

d_2	Descrizione	Prezzo IVA escl. euro/100	Variazione Prezzo % 1	2	Confezione
2,3	**RAM 2,3 INFILATI**	**0,45**	NETTO	-	6000

ANELLO D'ARRESTO	
d_1	3.0 ÷ 4.0
s	0,60
toll s	+0.02 -0.02
d_4	5,90
toll JT	+0.040 -0.040
peso kg/1000	0,069
a	1,94

GOLA	
d_2	2,3
toll d_2	-0,060
m	0,64

DATI COMPLEMENTARI	
n	1,0
FN (kN)	0,15
FR (kN)	0,50
g	0,9
FRg (kN)	0,24
d_{42}	6,0
$n_{abl.}$x1000 (giri/min)	38
pinza	GRA 2.3

I dati riportati sono indicativi e possono essere in qualsiasi momento variati dai produttori.

Copyright Gandini Fasteners S.r.l. Tutti i diritti sono riservati. Ogni riproduzione, anche parziale, è vietata senza espressa autorizzazione della Gandini Fasteners S.r.l.

GANDINI FASTENERS SRL viale Pier Paolo Pasolini, 83 - 20099 Sesto S.Giovanni Milano - Italy
Tel. +39 02 241 047 250 Fax +39 02 241 047 74 - 250@gandini.it

Produzione e distribuzione fasteners, elementi di fissaggio e lavorazioni meccaniche

GANDINI FASTENERS SRL
viale Pier Paolo Pasolini, 83
Sesto San Giovanni Mi - Italy

Uffici Commerciali
250@gandini.it
tel +39 02 241 047 250

Amministrazione
350@gandini.it
tel +39 02 241 047 350