GANDINI

lunedì 27 maggio 2024

ANELLI D'ARRESTO

Materiale: INOX X35 Cr Mo 17
INOX X39 Cr Mo 17.1 o AISI 420

Esempio di designazione:
anello tipo **RA 4 INOX**

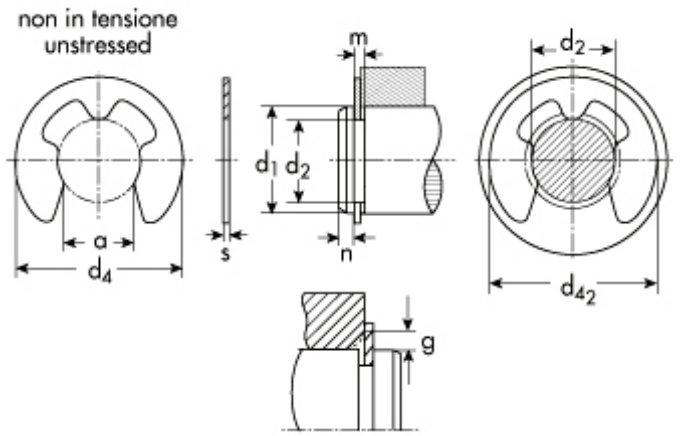

DIN 6799 tipo
RA - per alberi

d_1=diametro dell'albero
d_2=diametro gola
d_4=diametro anello a riposo

d_2	Descrizione	Prezzo IVA escl. euro/100	Variazione Prezzo % 1	2	Confezione
8,0	**RA 8 INOX**	**1,80**	NETTO	-	2000

ANELLO D'ARRESTO	
d_1	9.0 ÷ 12.0
s	1,00
toll s	+0.03 -0.03
d_4	15,75
peso kg/1000	0,660

GOLA	
d_2	8,0
toll d_2	-0,090
m	1,05

DATI COMPLEMENTARI	
n	1,8
FN (kN)	1,42
FR (kN)	2,50
g	1,5
FRg (kN)	1,25
d_{42}	16,0
$n_{abl.}$x1000 (giri/min)	20
pinza	GRA 8

I dati riportati sono indicativi e possono essere in qualsiasi momento variati dai produttori.

Copyright Gandini Fasteners S.r.l. Tutti i diritti sono riservati. Ogni riproduzione, anche parziale, è vietata senza espressa autorizzazione della Gandini Fasteners S.r.l.

GANDINI FASTENERS SRL viale Pier Paolo Pasolini, 83 - 20099 Sesto S.Giovanni Milano - Italy
Tel. +39 02 241 047 250 Fax +39 02 241 047 74 - 250@gandini.it

Produzione e distribuzione fasteners, elementi di fissaggio e lavorazioni meccaniche

GANDINI FASTENERS SRL
viale Pier Paolo Pasolini, 83
Sesto San Giovanni Mi - Italy

Uffici Commerciali
250@gandini.it
tel +39 02 241 047 250

Amministrazione
350@gandini.it
tel +39 02 241 047 350