GANDINI

domenica 19 maggio 2024

ANELLI D'ARRESTO

Materiale: Acciaio al carbonio per molle

Durezza:
minimo 40 HRC

TRATTAMENTO SUPERFICIALE
Fosfatati ed oliati
Bruniti ed oliati
Secondo disponibilità di magazzino

Esempio di designazione:
anello tipo **SW 30**

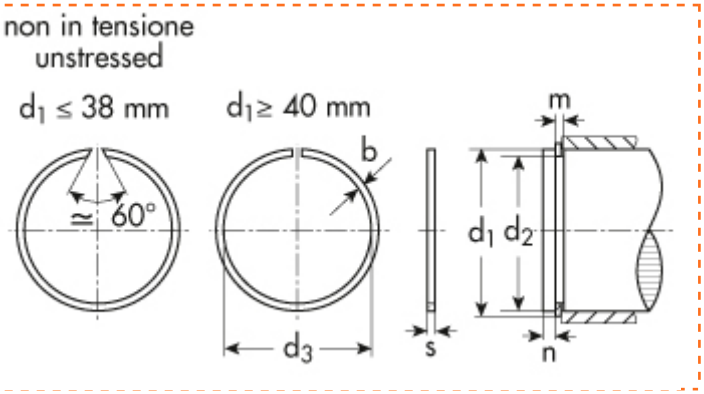

DIN 9927 di spallamento tipo **SW** - per alberi

d_1=diametro dell'albero
d_2=diametro gola
d_3=diametro anello a riposo
s=spessore

d1	Descrizione	Prezzo IVA escl. euro/100	Variazione Prezzo % 1	2	Confezione
5,00	**SW 5**	**0,40**	NETTO	-	5000

ANELLO D'ARRESTO	
d_1	5,00
s	0,5
d_3	4,7
b ~	1,00
peso kg/1000	0,050

GOLA	
d_2	4,8
toll d_2	-0,09
m	0,6

DATI COMPLEMENTARI	
FN (kN)	0,26
FR (kN)	1,30
$n_{abl.}$x1000 (giri/min)	192,000
pinza	ZGS 0

I dati riportati sono indicativi e possono essere in qualsiasi momento variati dai produttori.

Copyright Gandini Fasteners S.r.l. Tutti i diritti sono riservati. Ogni riproduzione, anche parziale, è vietata senza espressa autorizzazione della Gandini Fasteners S.r.l.

GANDINI FASTENERS SRL viale Pier Paolo Pasolini, 83 - 20099 Sesto S.Giovanni Milano - Italy
Tel. +39 02 241 047 250 Fax +39 02 241 047 74 - 250@gandini.it